AutoCAD 2008 3D 術科題庫－第一類

101. 試繪出下圖並回答下列五個問題

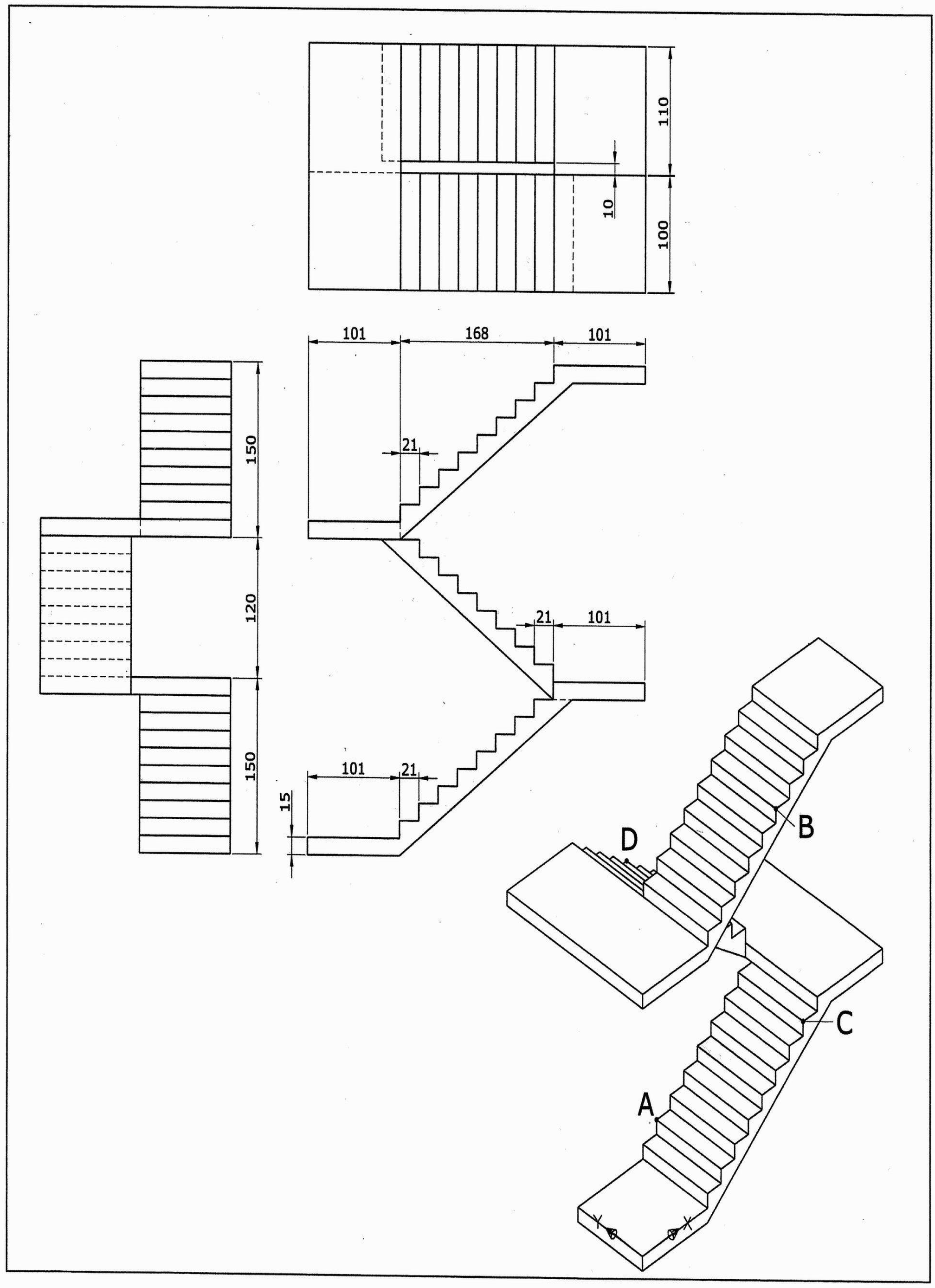

1. 此立體圖形表面積的近似值為何？
2. 此立體圖形體積的近似值為何？
3. 此立體圖形質心在 Z 方向的座標值的近似值為何？
4. 端點 A 至端點 B 兩點間距離為何？
5. 端點 C 至端點 D 兩點間距離為何？

答案：❶ 324863.8 ❷ 2120550.0 ❸ 194.0 ❹ 354.9 ❺ 237.0

AutoCAD 2008 3D 術科題庫－第一類

102. 試繪出下圖並回答下列五個問題

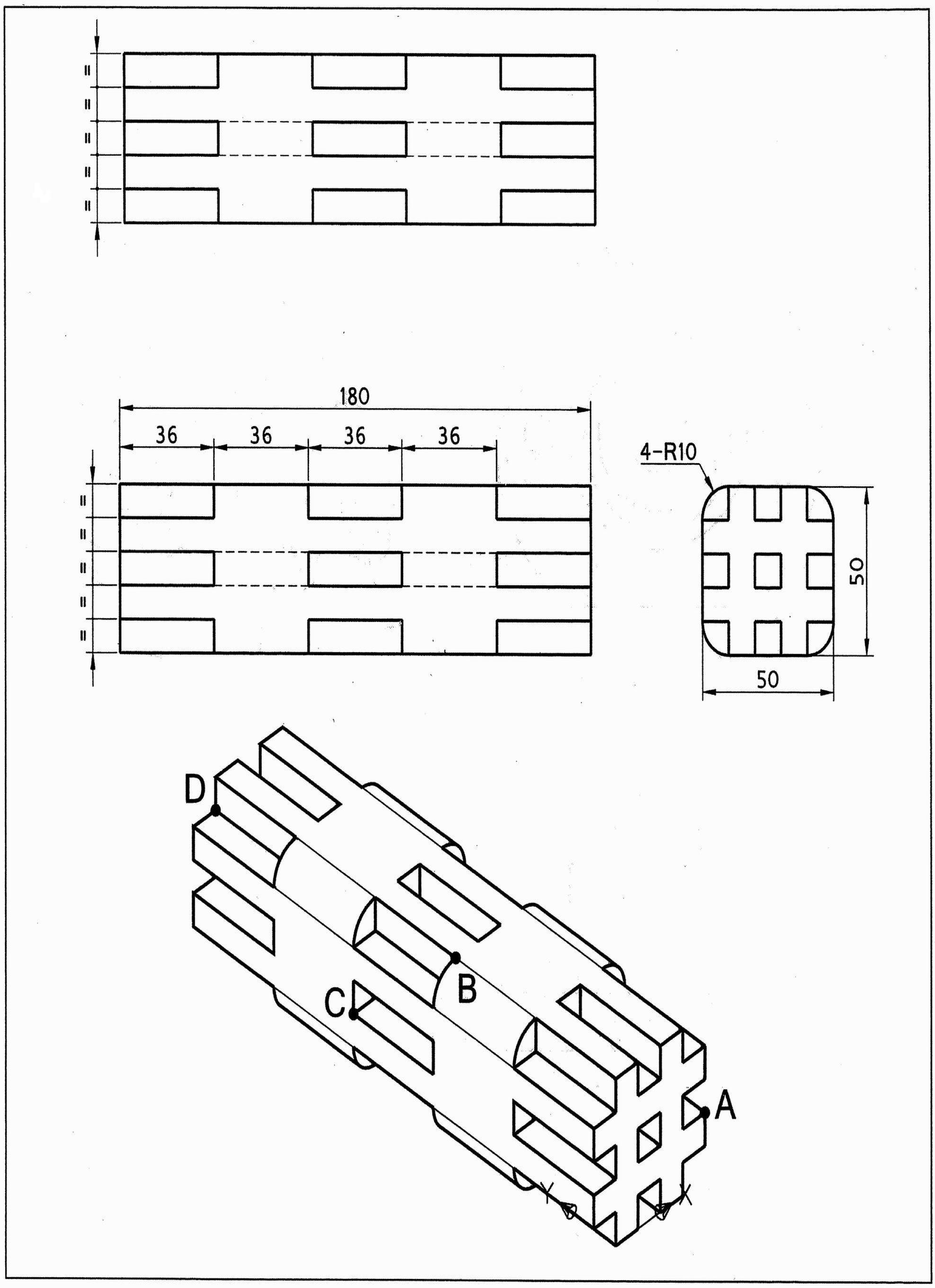

1. 此立體圖形表面積的近似值為何？
2. 此立體圖形體積的近似值為何？
3. 此立體圖形質心在 Z 方向的座標值的近似值為何？
4. 端點 A 至端點 B 兩點間距離為何？
5. 端點 C 至端點 D 兩點間距離為何？

答案：❶ 56660.5 ❷ 339419.5 ❸ 25.0 ❹ 87.7 ❺ 75.4

AutoCAD 2008 3D 術科題庫－第一類

103. 試繪出下圖並回答下列五個問題

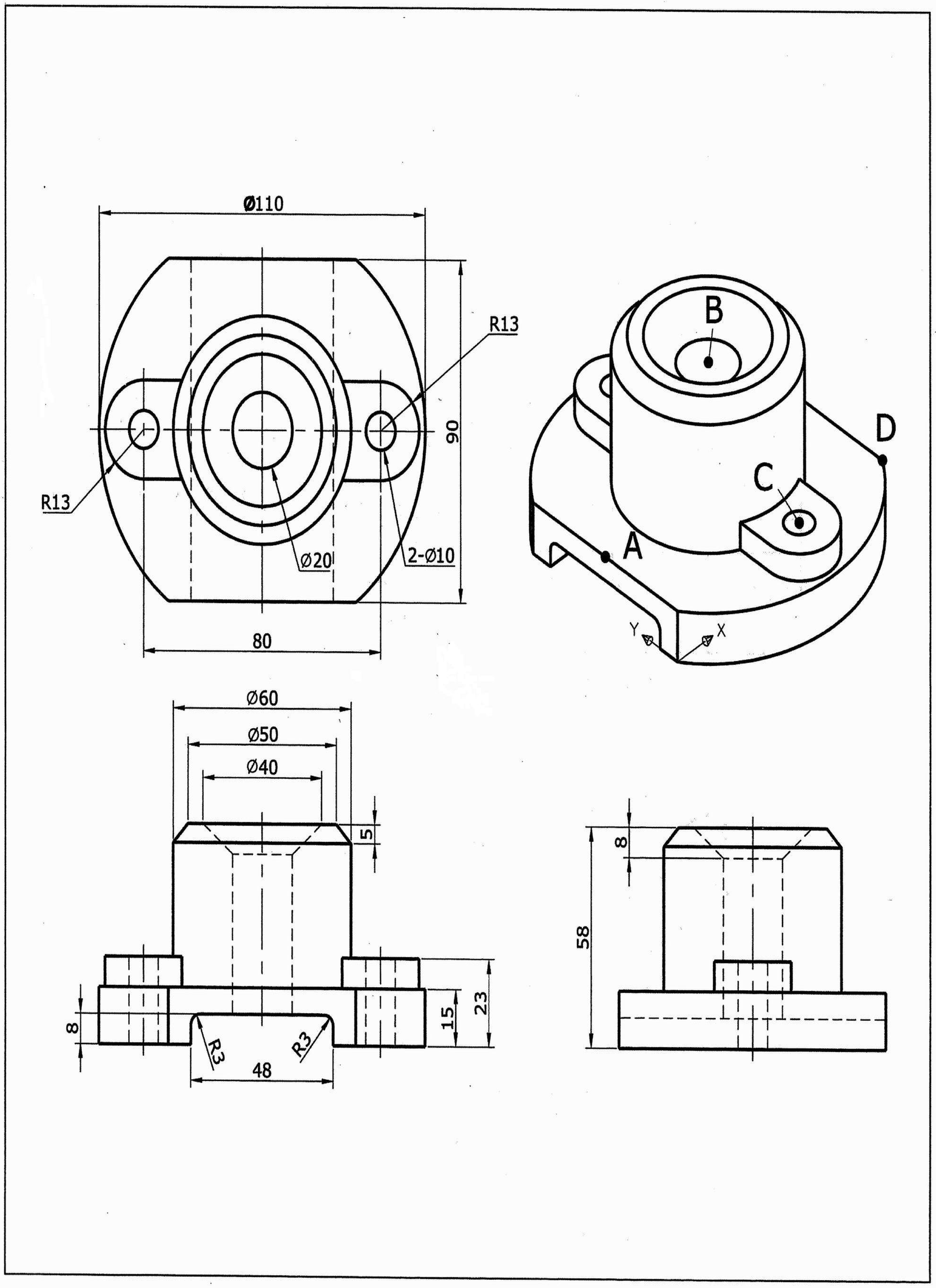

1. 此立體圖形表面積的近似值為何？
2. 此立體圖形體積的近似值為何？
3. 此立體圖形質心在 Z 方向的座標值的近似值為何？
4. 中點 A 至中心點 B 兩點間距離為何？
5. 中心點 C 至端點 D 兩點間距離為何？

答案：❶ 34359.1　❷ 200931.2　❸ 22.7　❹ 57.0　❺ 46.5

AutoCAD 2008 3D 術科題庫－第一類

104. 試繪出下圖並回答下列五個問題

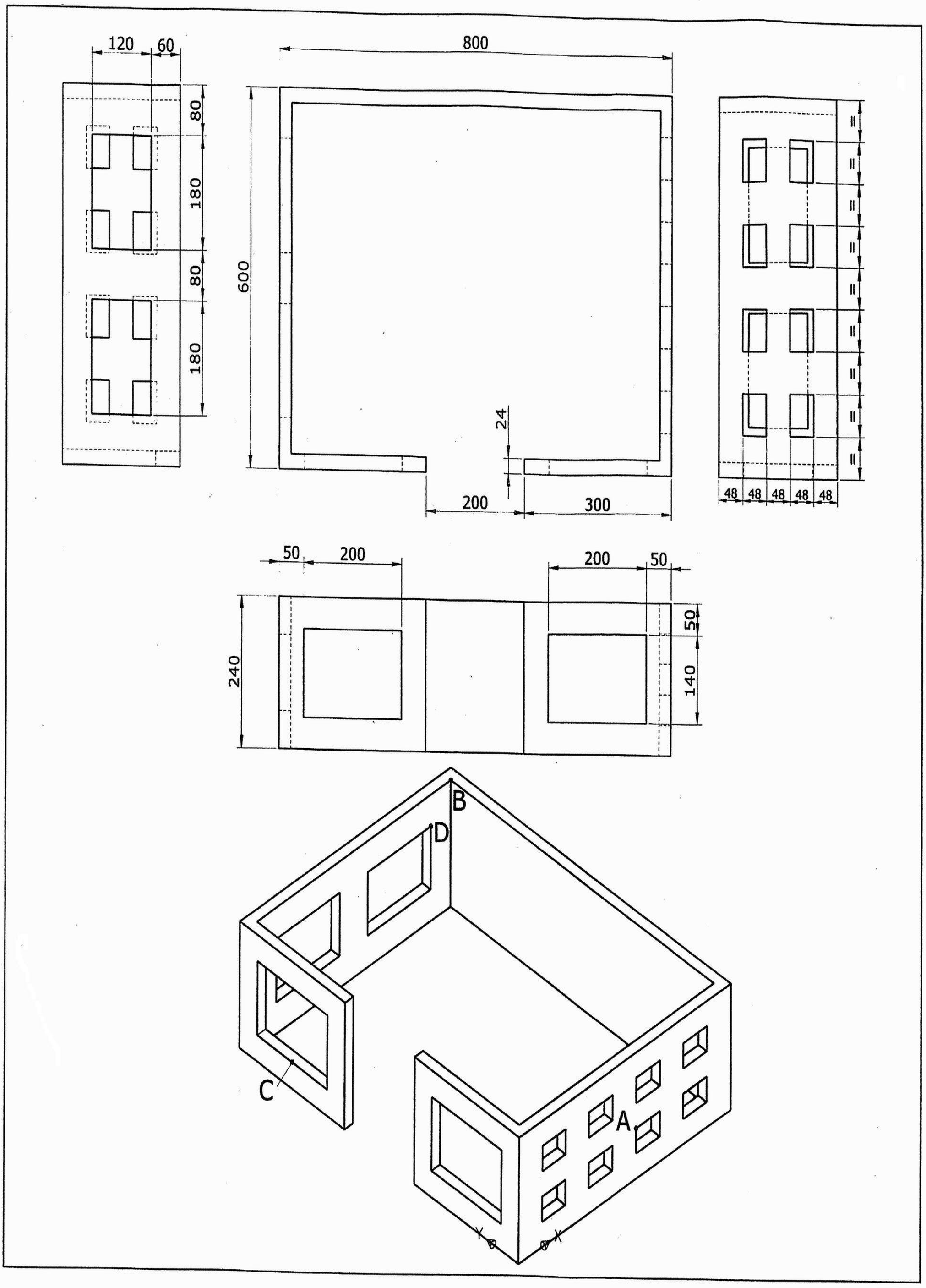

1. 此立體圖形表面積的近似值為何？
2. 此立體圖形體積的近似值為何？
3. 此立體圖形質心在 X 方向的座標值的近似值為何？
4. 端點 A 至端點 B 兩點間距離為何？
5. 中點 C 至端點 D 兩點間距離為何？

答案： ❶ 1189504.0 ❷ 11427840.0 ❸ 362.9 ❹ 825.7 ❺ 550.6

AutoCAD 2008 3D 術科題庫－第一類

105. 試繪出下圖並回答下列五個問題

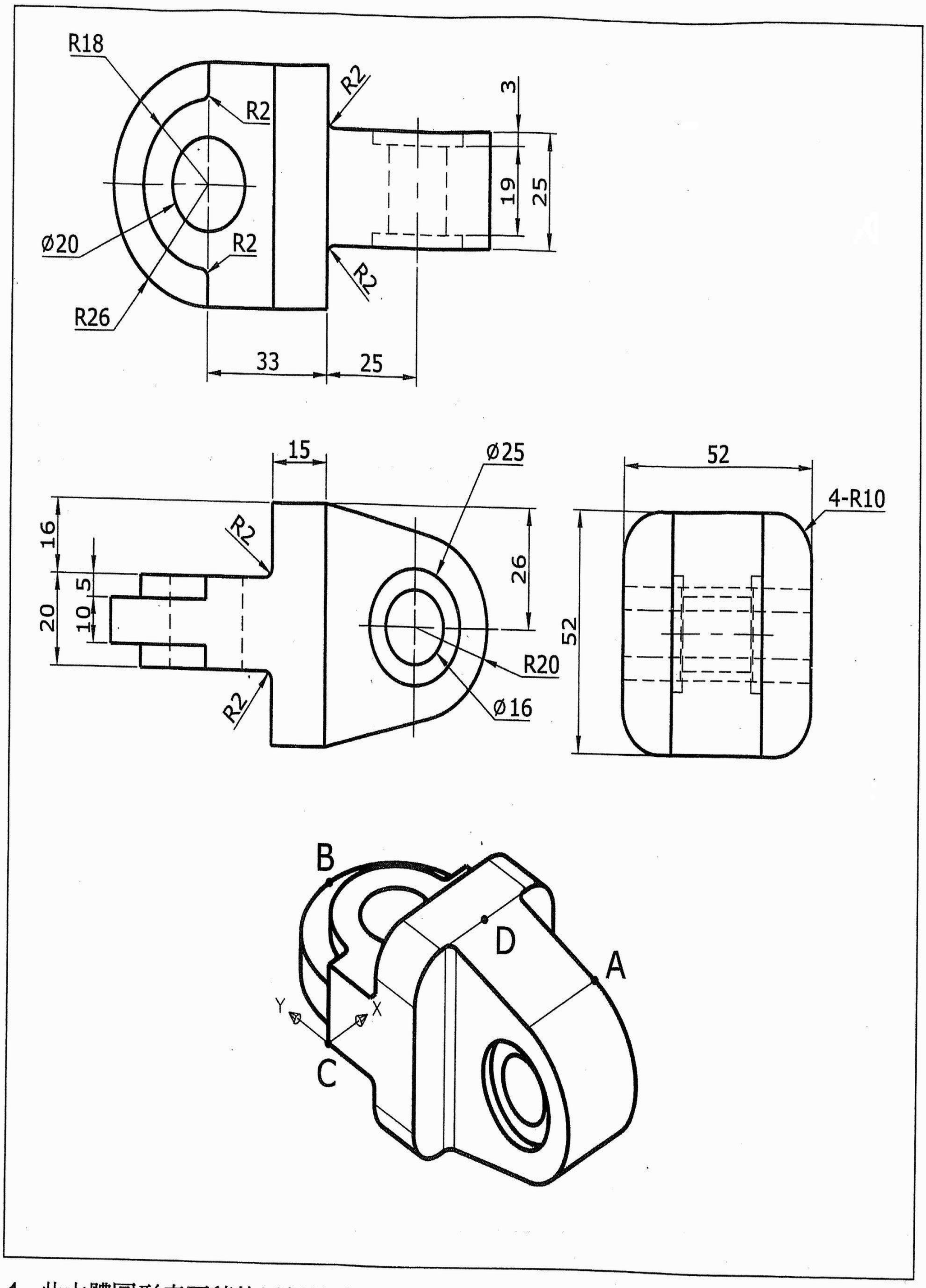

1. 此立體圖形表面積的近似值爲何？
2. 此立體圖形體積的近似值爲何？
3. 此立體圖形質心在 Y 方向的座標值的近似值爲何？
4. 端點 A 至四分點 B 兩點間距離爲何？
5. 端點 C 至中點 D 兩點間距離爲何？

答案： ❶ 19920.1 ❷ 105638.5 ❸ -28.2 ❹ 90.4 ❺ 55.3

AutoCAD 2008 3D 術科題庫－第一類

106. 試繪出下圖並回答下列五個問題

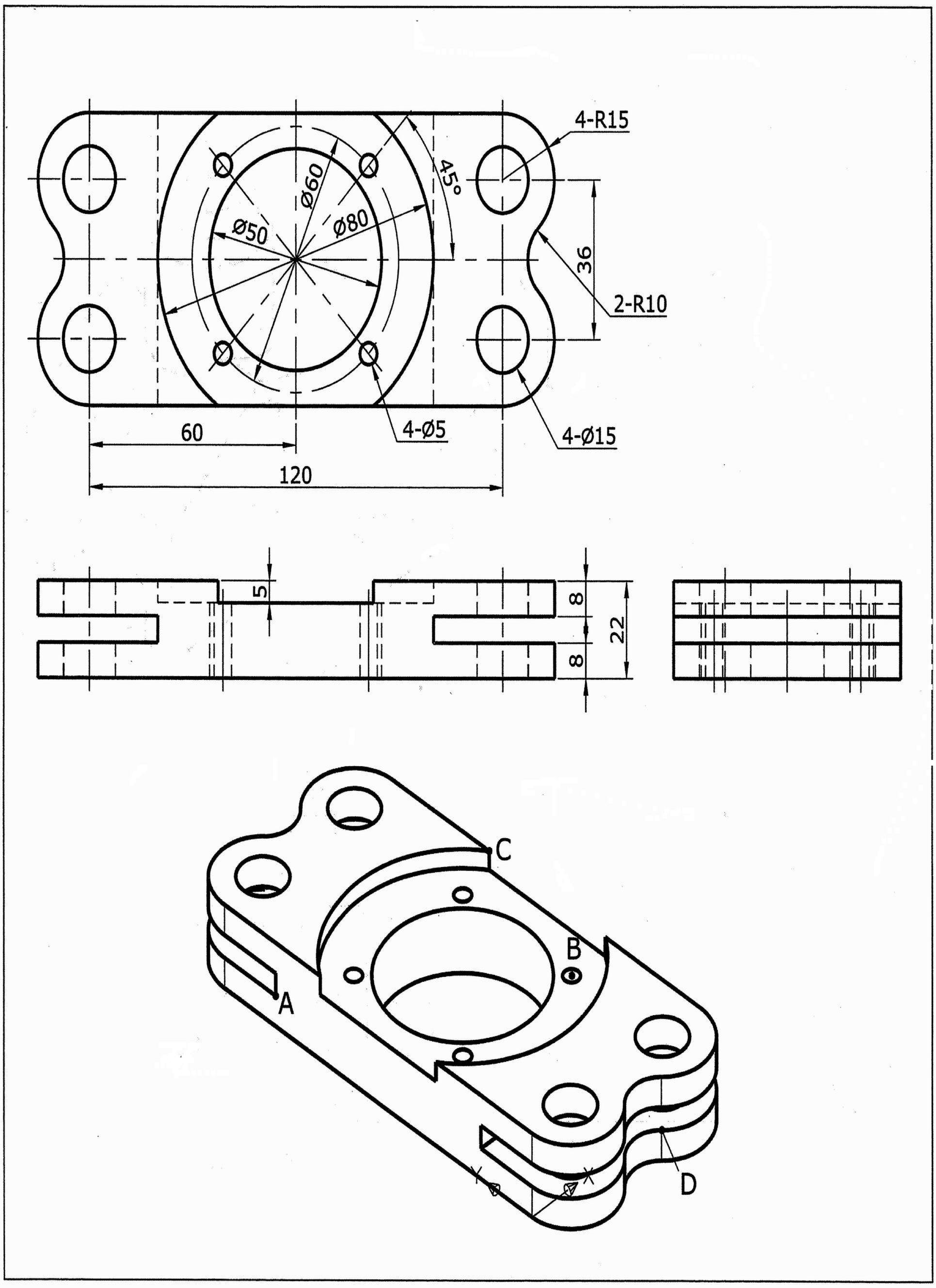

1. 此立體圖形表面積的近似值為何？
2. 此立體圖形體積的近似值為何？
3. 此立體圖形質心在 Z 方向的座標值的近似值為何？
4. 端點 A 至中心點 B 兩點間距離為何？
5. 端點 C 至交點 D 兩點間距離為何？

答案：❶ 35802.6 ❷ 113910.9 ❸ 10.0 ❹ 82.3 ❺ 97.5

AutoCAD 2008 3D 術科題庫－第一類

107. 試繪出下圖並回答下列五個問題

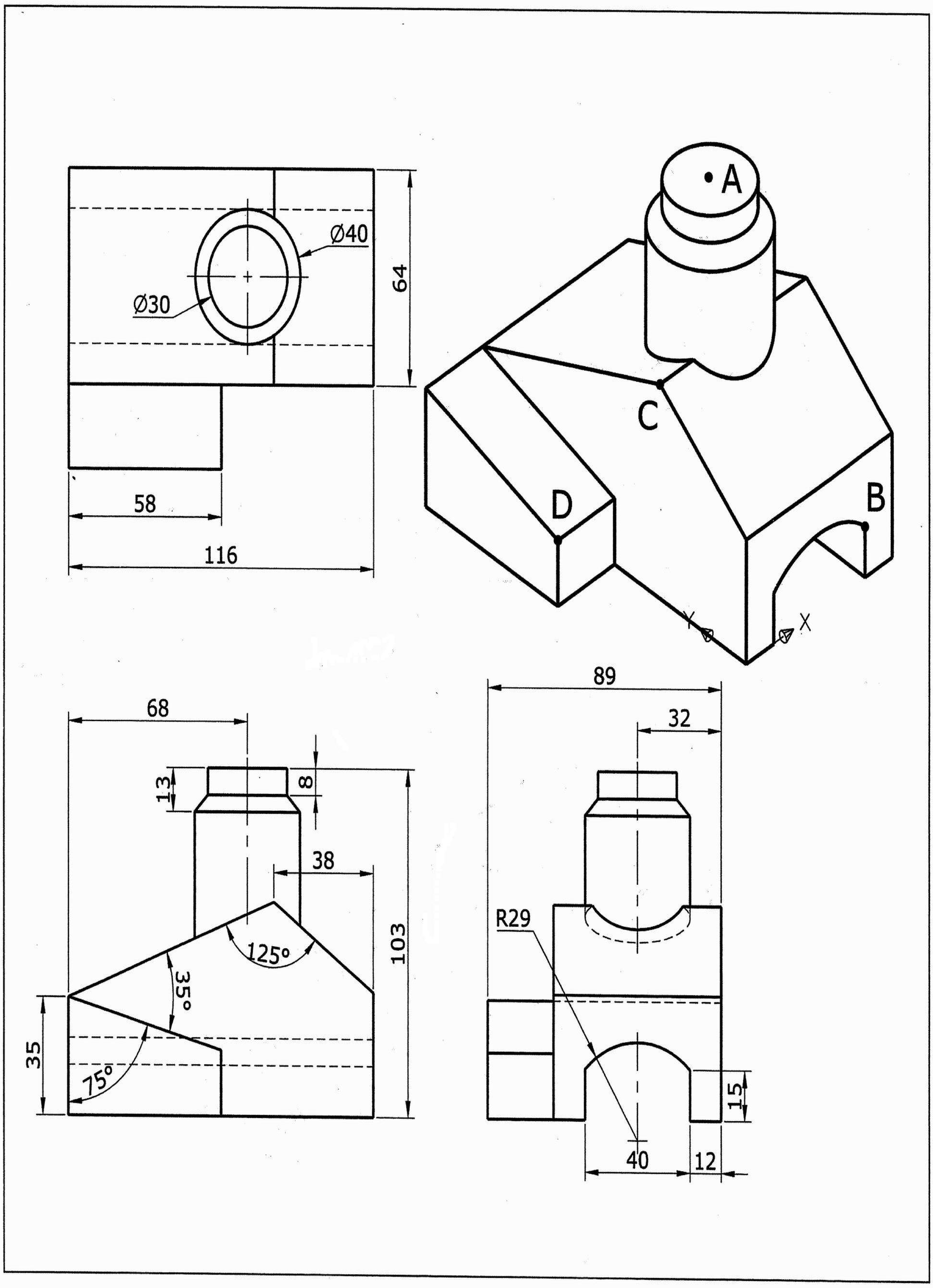

1. 此立體圖形表面積的近似值為何？
2. 此立體圖形體積的近似值為何？
3. 此立體圖形質心在 Z 方向的座標值的近似值為何？
4. 中心點 A 至端點 B 兩點間距離為何？
5. 端點 C 至端點 D 兩點間距離為何？

答案：❶ 43368.5　❷ 361333.8　❸ 35.4　❹ 102.2　❺ 54.4

AutoCAD 2008 3D 術科題庫－第一類

108. 試繪出下圖並回答下列五個問題

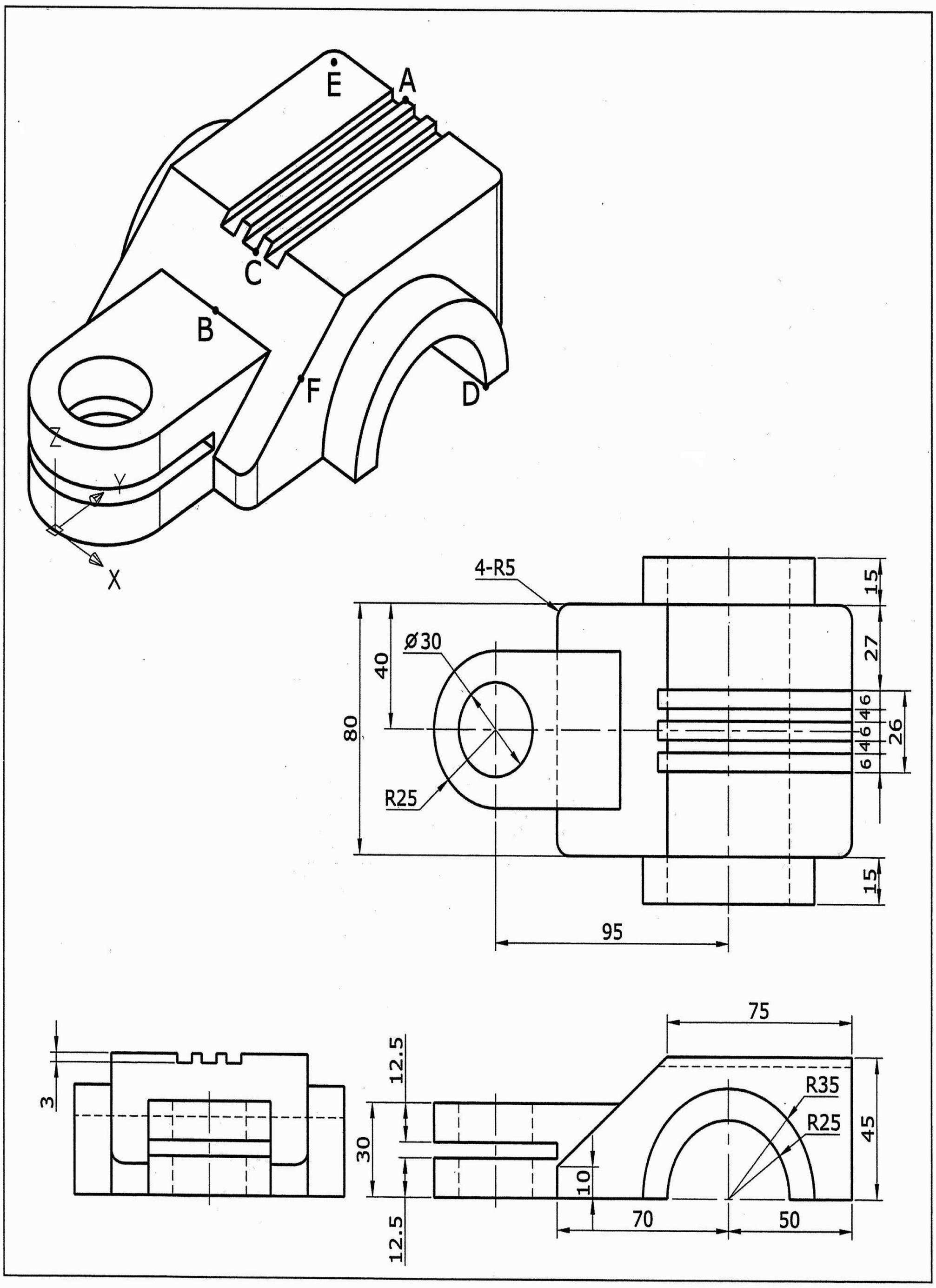

1. 此立體圖形表面積的近似值為何？
2. 此立體圖形體積的近似值為何？
3. 交點 A 至中點 B 兩點間距離為何？
4. 交點 C 至端點 D 兩點間距離為何？
5. 中心點 E 至中點 F 兩點間距離為何？

答案：❶ 52983.8 ❷ 364960.3 ❸ 95.7 ❹ 85.8 ❺ 118.2

AutoCAD 2008 3D 術科題庫－第一類

109. 試繪出下圖並回答下列五個問題

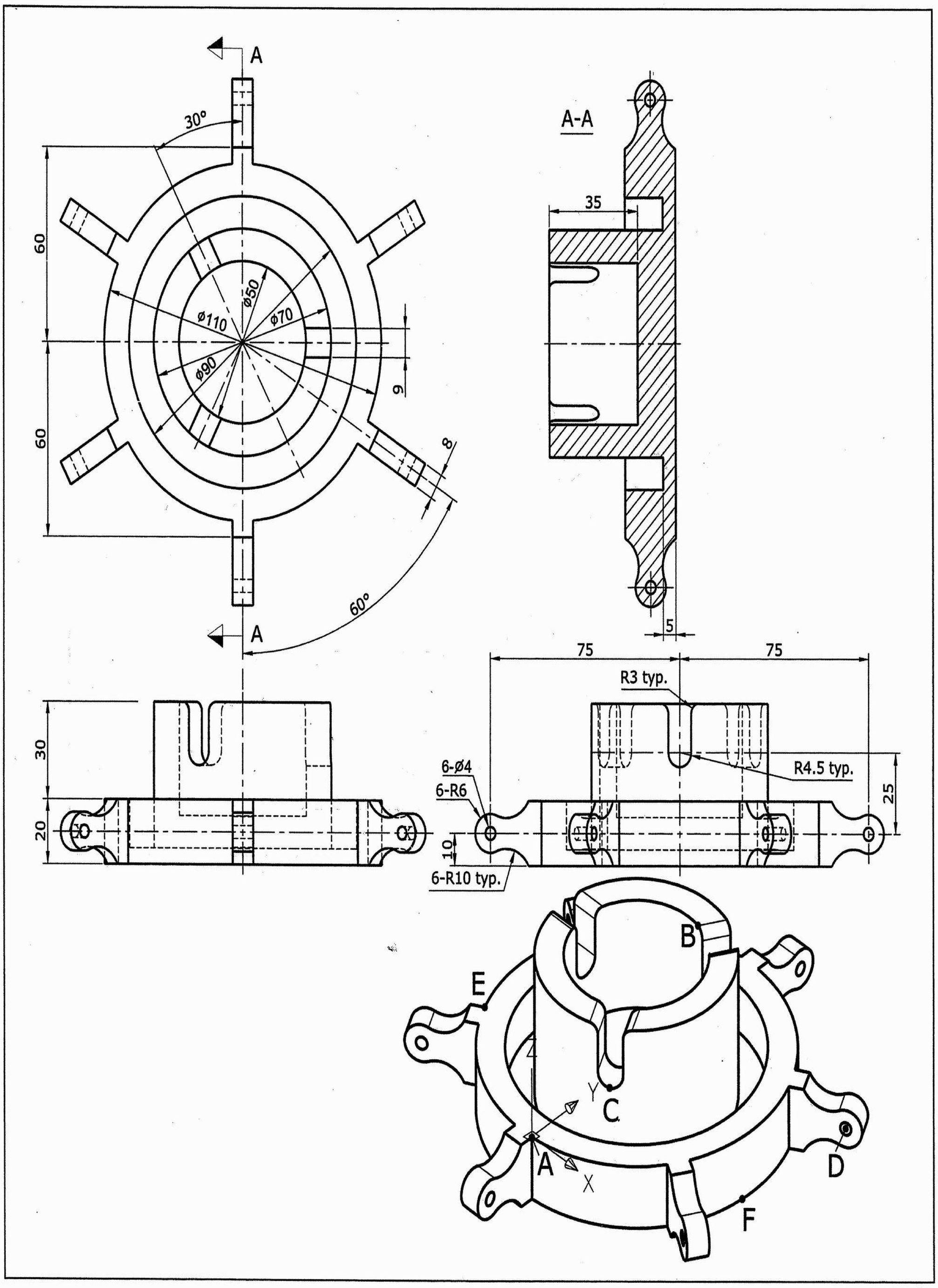

1. 此立體圖形表面積的近似值爲何？
2. 此立體圖形體積的近似值爲何？
3. 端點 A 至端點 B 兩點間距離爲何？
4. 四分點 C 至中心點 D 兩點間距離爲何？
5. 端點 E 至四分點 F 兩點間距離爲何？

答案：❶ 52066.2　❷ 209373.8　❸ 84.8　❹ 83.7　❺ 109.1

AutoCAD 2008 3D 術科題庫－第一類

110. 試繪出下圖並回答下列五個問題

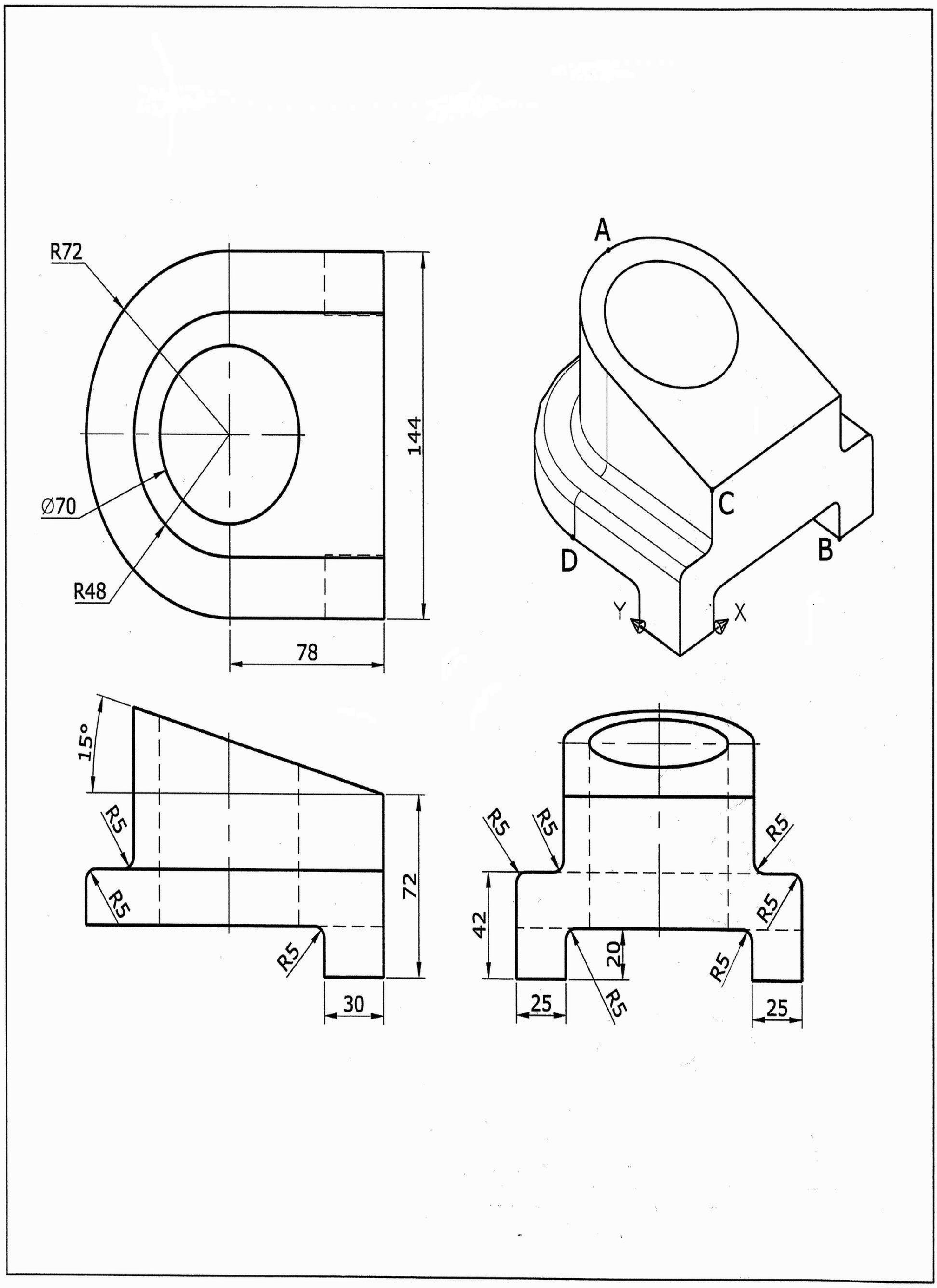

1. 此立體圖形表面積的近似值為何？
2. 此立體圖形體積的近似值為何？
3. 此立體圖形質心在 Z 方向的座標值的近似值為何？
4. 中點 A 至端點 B 兩點間距離為何？
5. 端點 C 至交點 D 兩點間距離為何？

答案：❶ 79731.5　❷ 682803.3　❸ 45.3　❹ 171.1　❺ 96.8

AutoCAD 2008 3D 術科題庫－第二類

201. 試繪出下圖並回答下列五個問題

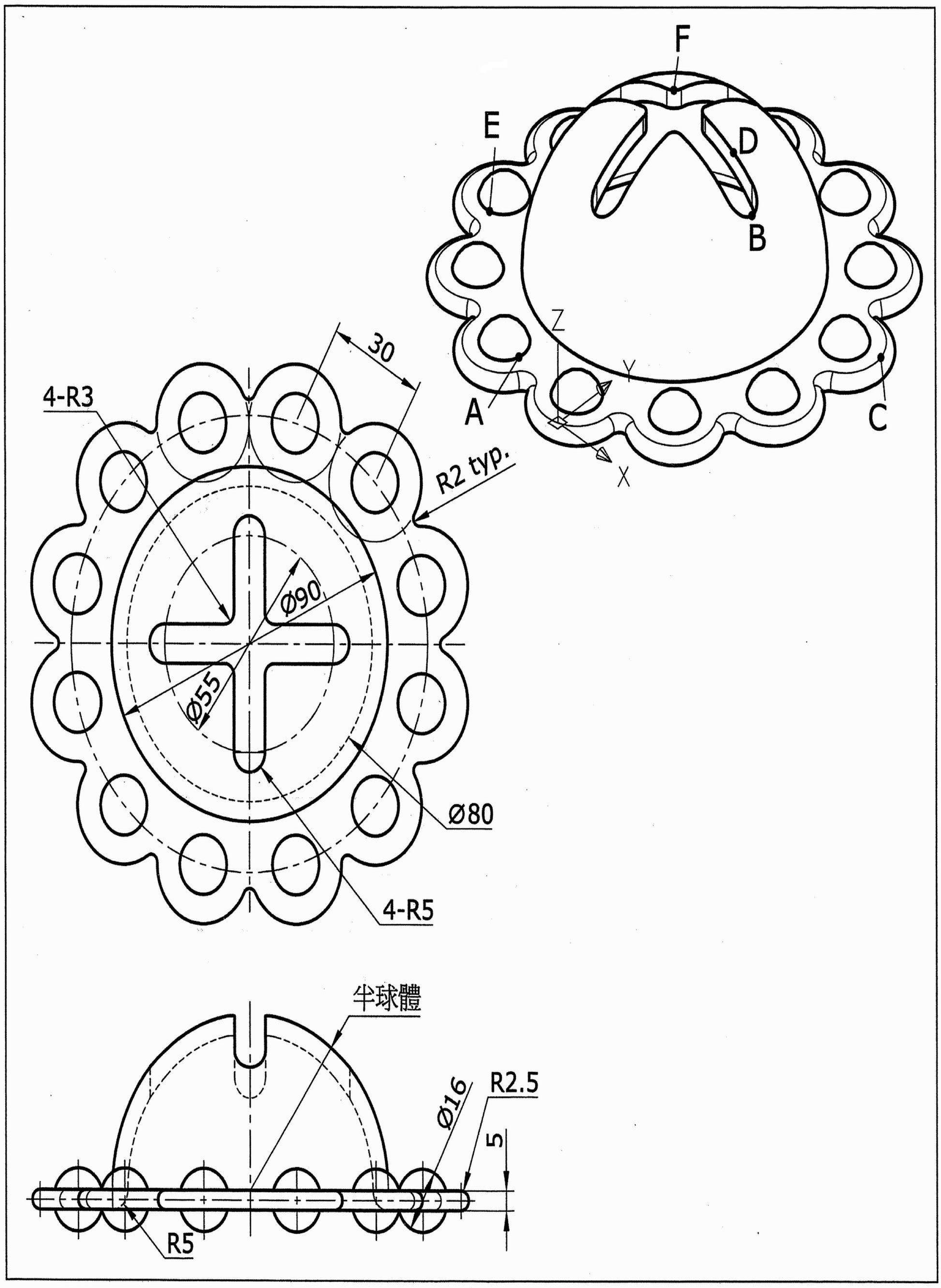

1. 此立體圖形表面積的近似值爲何？
2. 四分點 A 至中點 B 兩點間距離爲何？
3. 中點 C 至中點 D 兩點間距離爲何？
4. 四分點 E 至中點 F 兩點間距離爲何？
5. 點 A-C-F 所爲成的三角形面積爲何？

答案：❶ 44876.2　❷ 75.5　❸ 65.7　❹ 72.6　❺ 3265.5

AutoCAD 2008 3D 術科題庫－第二類

202. 試繪出下圖並回答下列五個問題

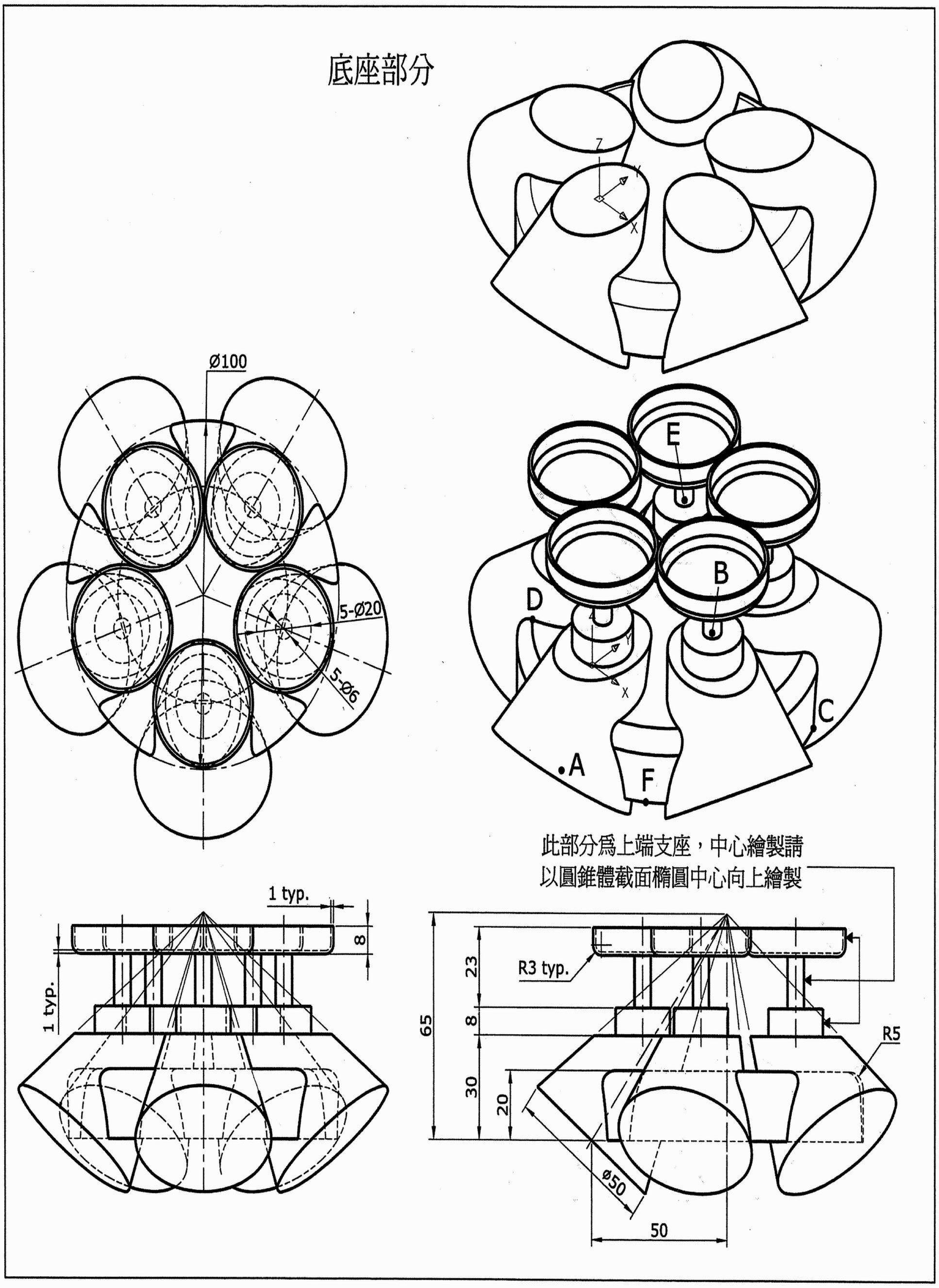

1. 此立體圖形表面積的近似值爲何？
2. 此立體圖形底座體積的近似值爲何？
3. 中心點 A 至中心點 B 兩點間距離爲何？
4. 端點 C 至端點 D 兩點間距離爲何？
5. 中心點 E 至中點 F 兩點間距離爲何？

答案：❶ 59069.1　❷ 286220.4　❸ 62.9　❹ 96.3　❺ 89.6

AutoCAD 2008 3D 術科題庫－第二類

203. 試繪出下圖並回答下列五個問題

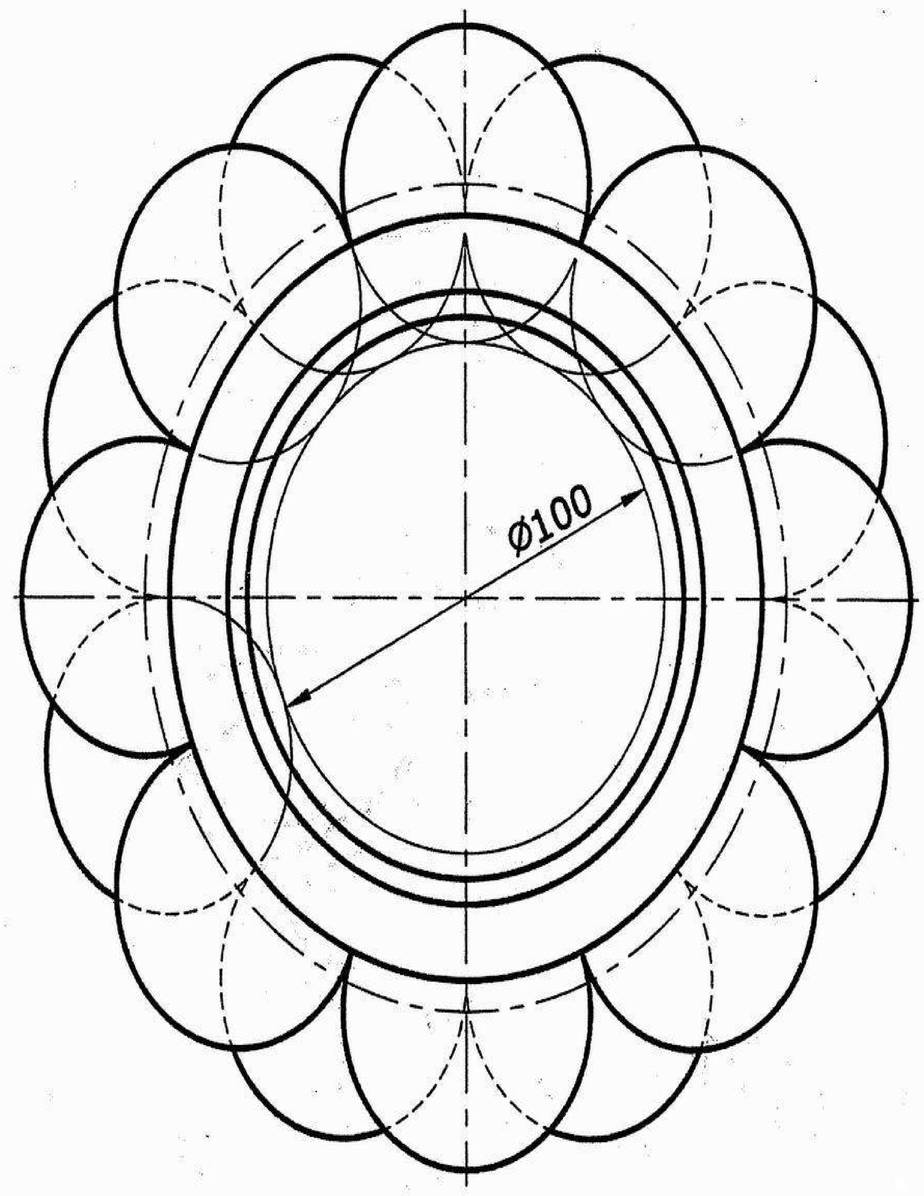

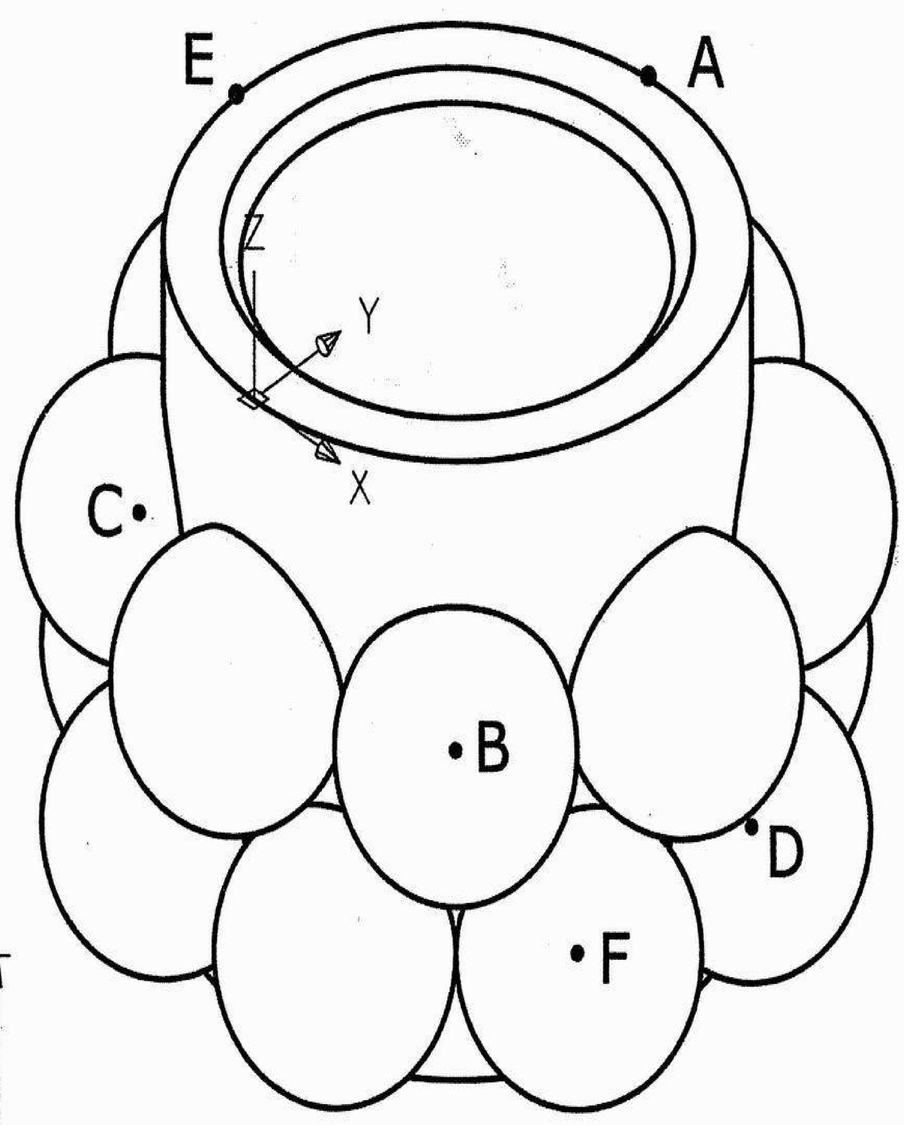

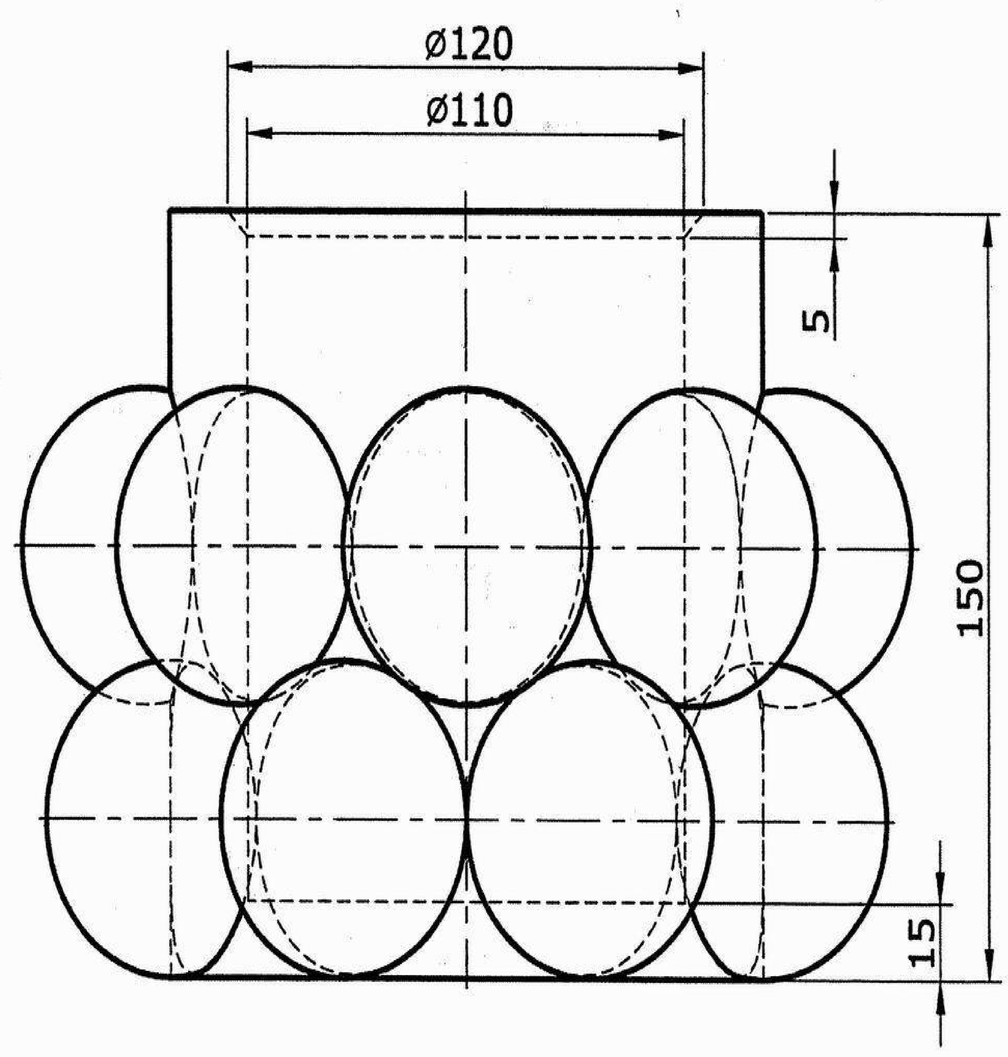

1. 此立體圖形表面積的近似值爲何？
2. 此立體圖形體積的近似值爲何？
3. 四分點 A 至中心點 B 兩點間距離爲何？
4. 中心點 C 至中心點 D 兩點間距離爲何？
5. 四分點 E 至中心點 F 兩點間距離爲何？

答案：❶ 231507.0 ❷ 2711078.6 ❸ 158.3 ❹ 167.6 ❺ 193.7

AutoCAD 2008 3D 術科題庫－第二類

204. 試繪出下圖並回答下列五個問題

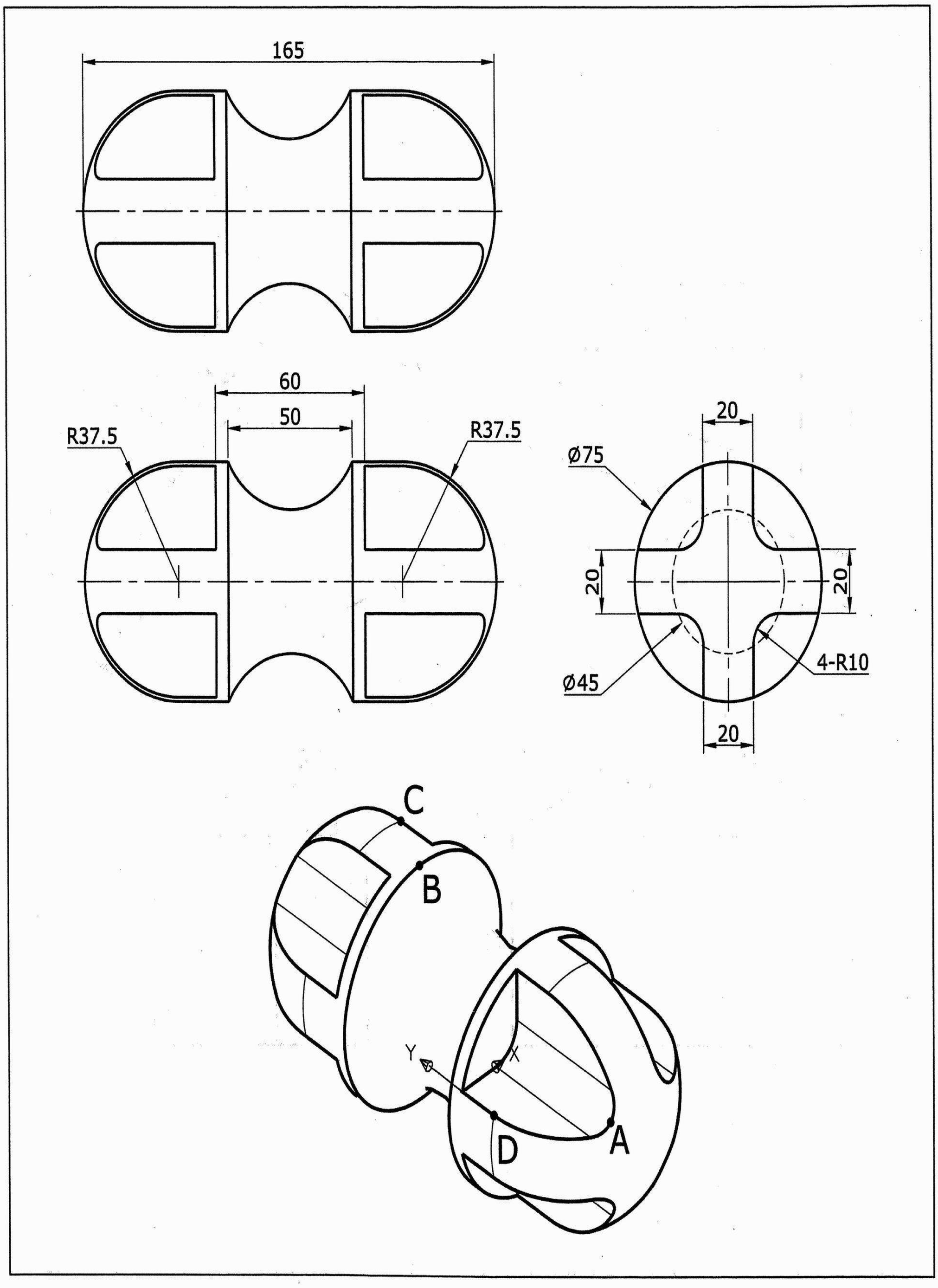

1. 此立體圖形表面積的近似值為何？
2. 此立體圖形質心在 X 方向的座標值的近似值為何？
3. 中點 A 至四分點 B 兩點間距離為何？
4. 交點 C 至交點 D 兩點間距離為何？
5. 三角形 A-B-D 的周長為何？

答案：❶ 43014.2　❷ 36.1　❸ 106.4　❹ 104.5　❺ 230.1

AutoCAD 2008 3D 術科題庫－第二類

205. 試繪出下圖並回答下列五個問題

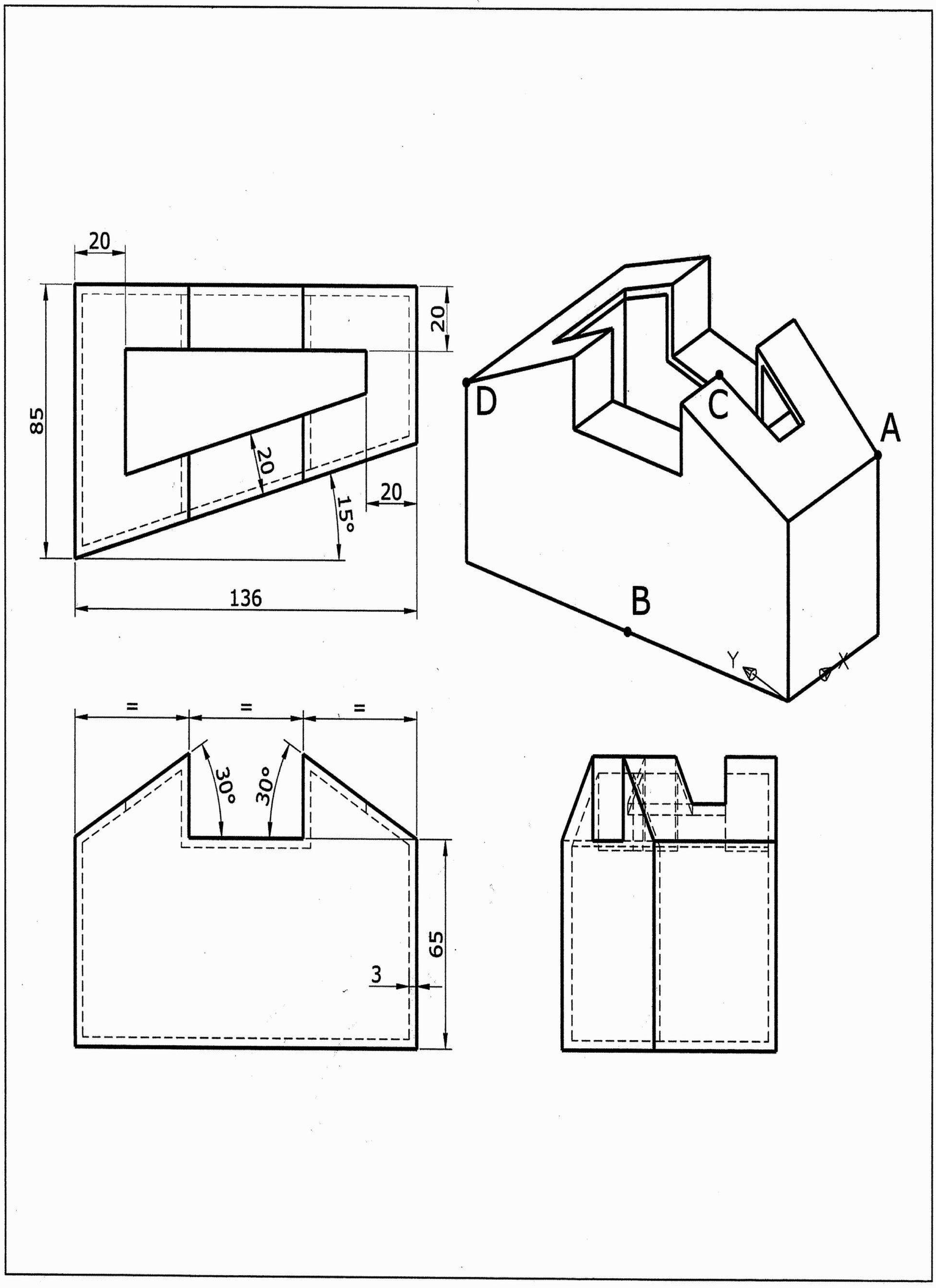

1. 此立體圖形表面積的近似值為何？
2. 此立體圖形體積的近似值為何？
3. 此立體圖形質心在 Z 方向的座標值的近似值為何？
4. 端點 A 至中點 B 兩點間距離為何？
5. 端點 C 至端點 D 兩點間距離為何？

答案：❶ 89164.4　❷ 131942.7　❸ 36.3　❹ 115.4　❺ 104.5

AutoCAD 2008 3D 術科題庫－第二類

206. 試繪出下圖並回答下列五個問題

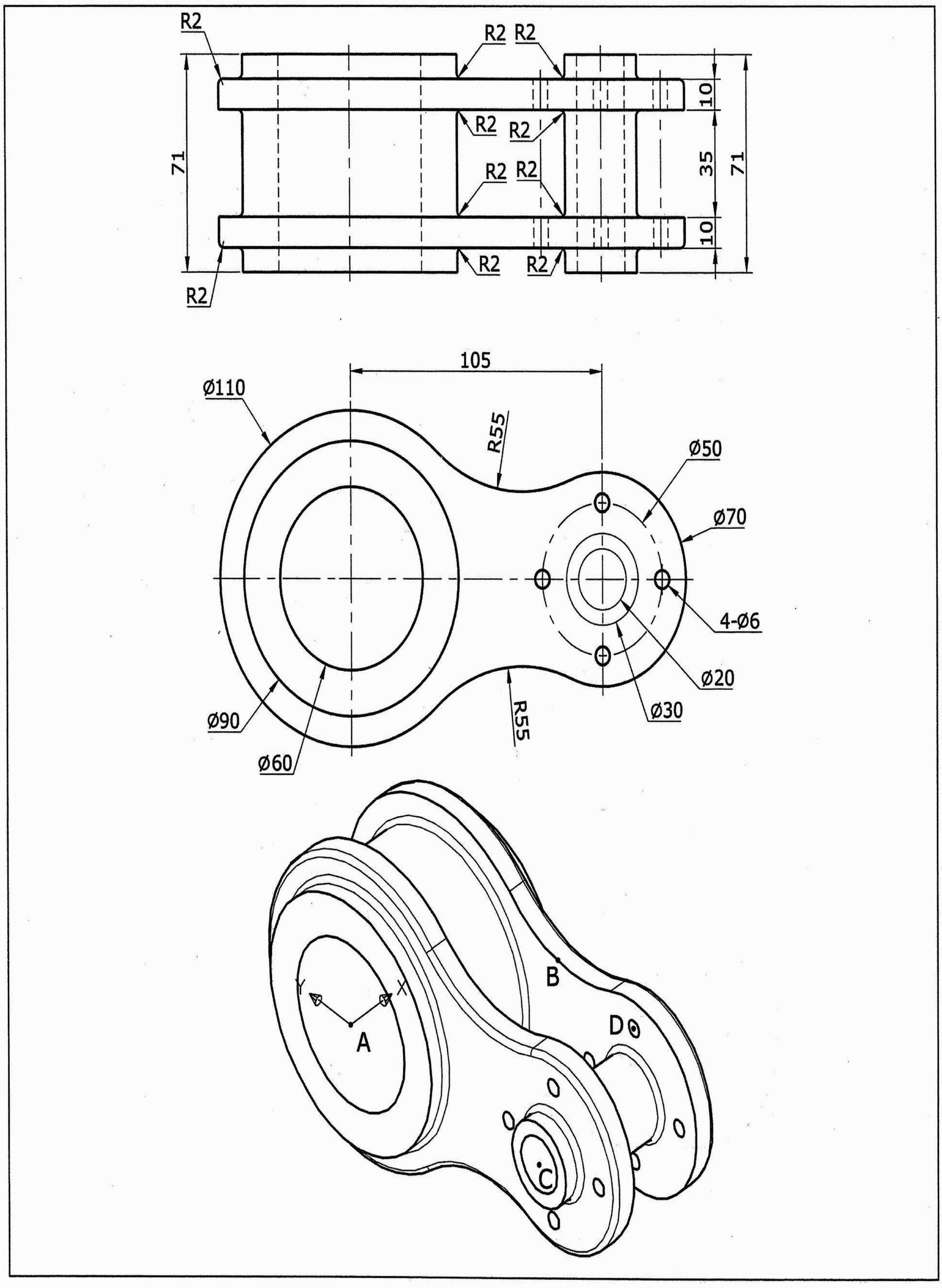

1. 此立體圖形表面積的近似值為何？
2. 此立體圖形體積的近似值為何？
3. 此立體圖形質心在 X 方向的座標值的近似值為何？
4. 中心點 A 至中點 B 兩點間距離為何？
5. 中心點C至中心點D兩點間距離為何？

答案：❶ 84746.8 ❷ 430898.1 ❸ 35.5 ❹ 87.1 ❺ 58.6

AutoCAD 2008 3D 術科題庫－第二類

207. 試繪出下圖並回答下列五個問題

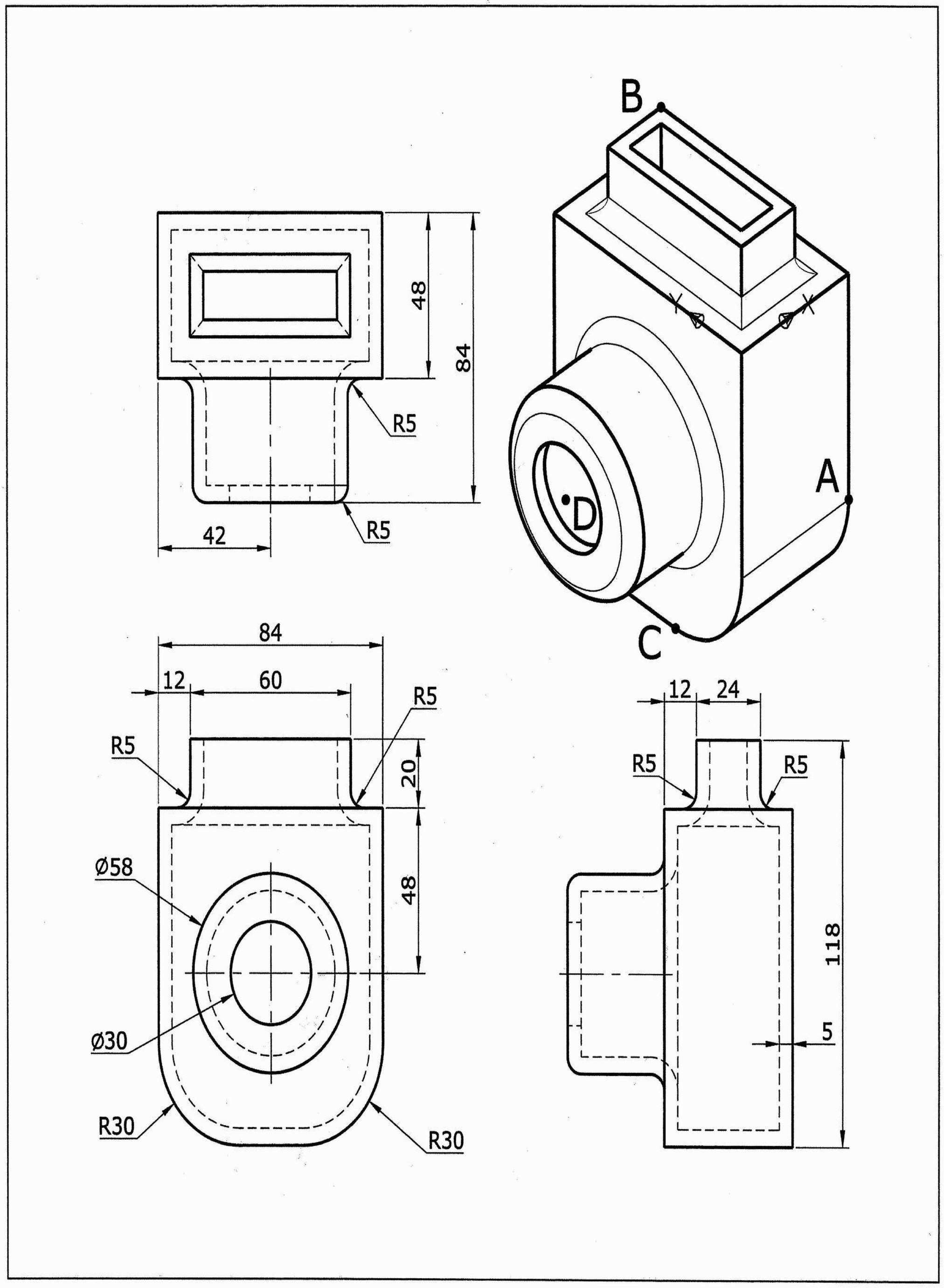

1. 此立體圖形表面積的近似值為何？
2. 此立體圖形體積的近似值為何？
3. 此立體圖形質心在 X 方向的座標值的近似值為何？
4. 交點 A 至端點 B 兩點間距離為何？
5. 交點 C 至中心點 D 兩點間距離為何？

答案：❶ 69893.2　❷ 171426.4　❸ 16.6　❹ 114.3　❺ 62.8

AutoCAD 2008 3D 術科題庫－第二類

208. 試繪出下圖並回答下列五個問題

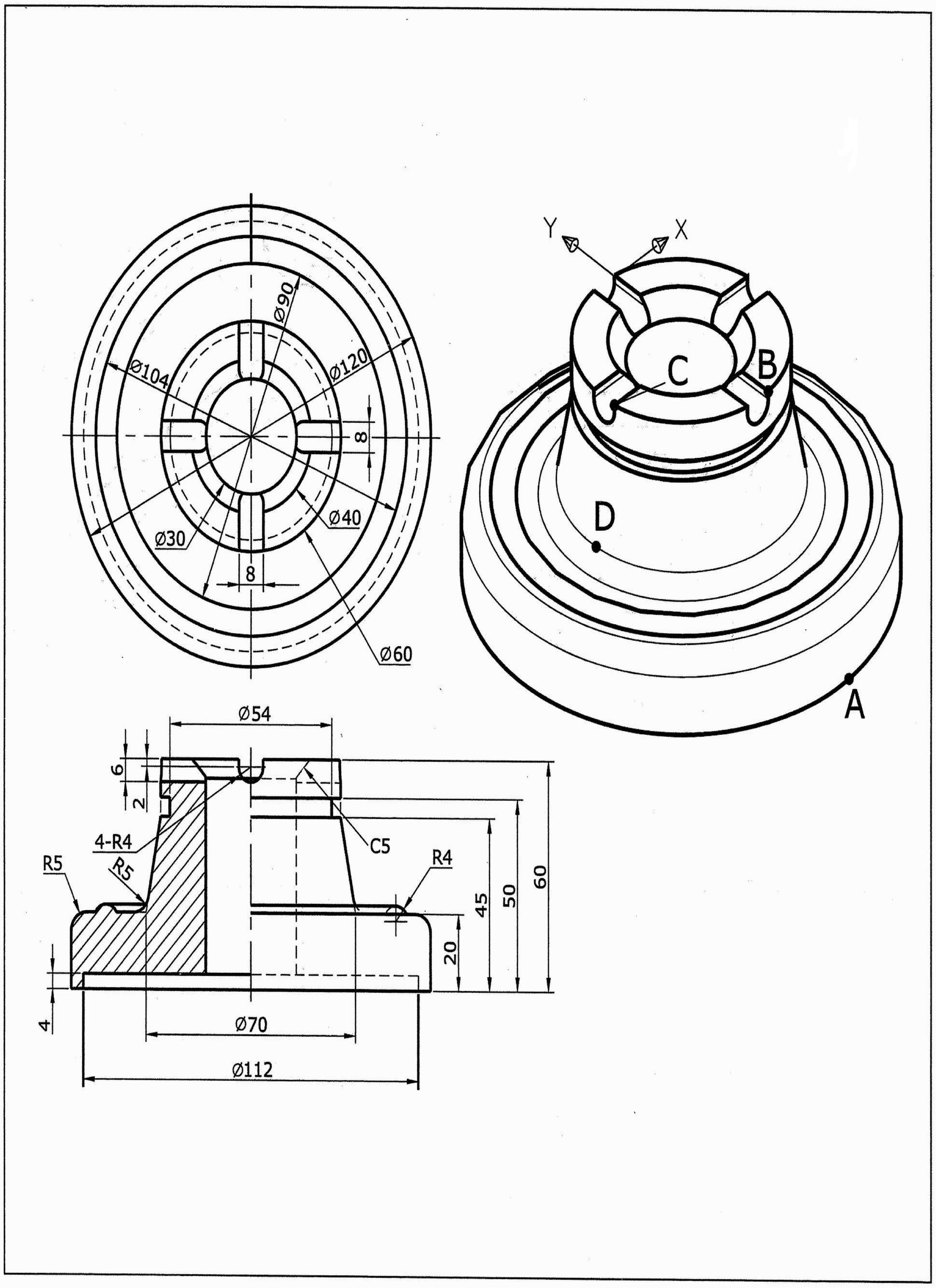

1. 此立體圖形表面積的近似值為何？
2. 此立體圖形體積的近似值為何？
3. 此立體圖形質心在 Z 方向的座標值的近似值為何？
4. 四分點 A 至端點 B 兩點間距離為何？
5. 端點 C 至四分點 D 兩點間距離為何？

答案：❶ 42725.1 ❷ 268547.4 ❸ -39.5 ❹ 67.3 ❺ 36.5

AutoCAD 2008 3D 術科題庫－第二類

209. 試繪出下圖並回答下列五個問題

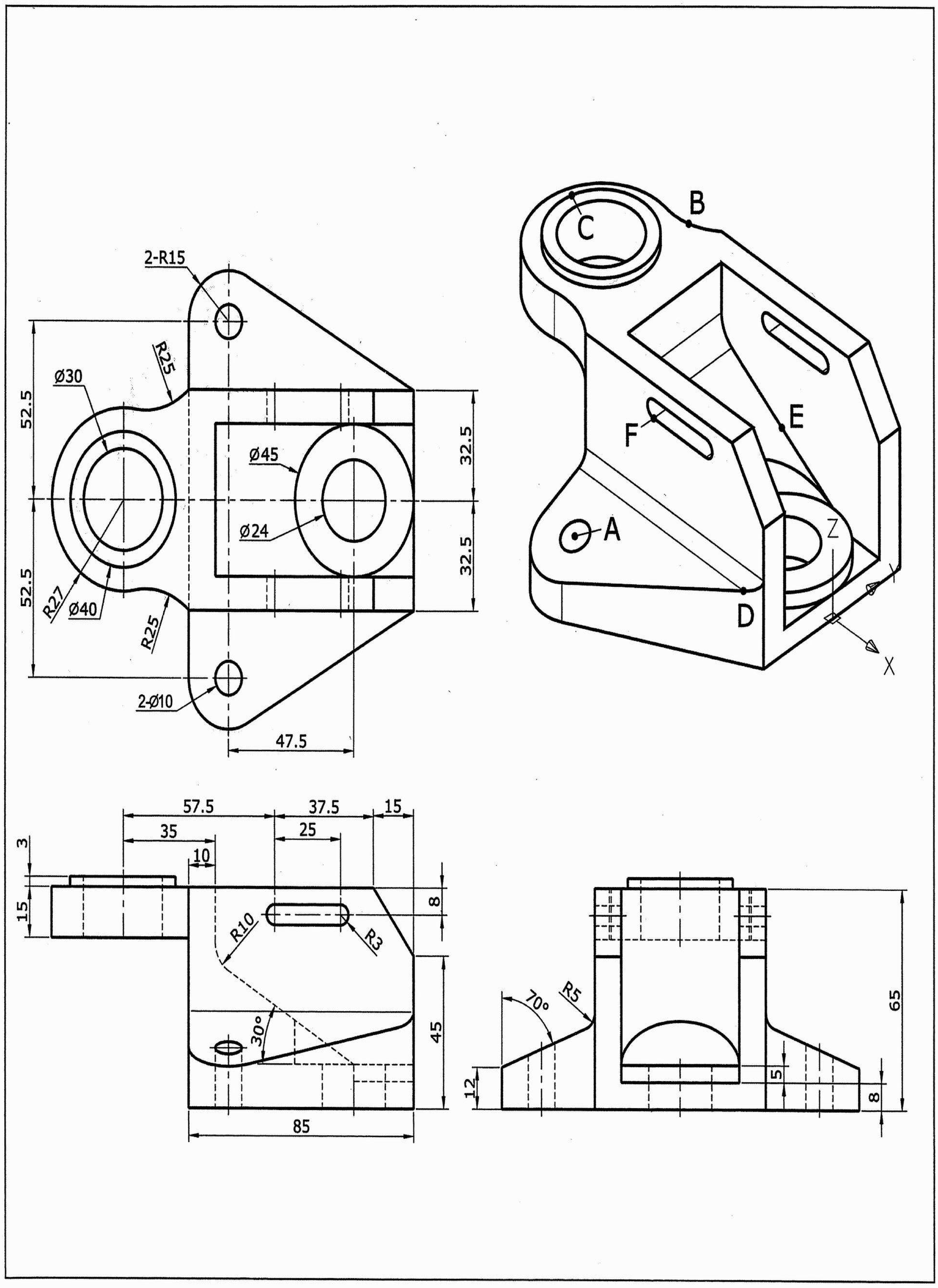

1. 此立體圖形表面積的近似值爲何？
2. 此立體圖形體積的近似值爲何？
3. 中心點 A 至中點 B 兩點間距離爲何？
4. 四分點 C 至端點 D 兩點間距離爲何？
5. 中點 E 至中點 F 兩點間距離爲何？

答案：❶ 51326.7　❷ 298692.8　❸ 96.1　❹ 136.3　❺ 61.7

AutoCAD 2008 3D 術科題庫－第二類

210. 試繪出下圖並回答下列五個問題

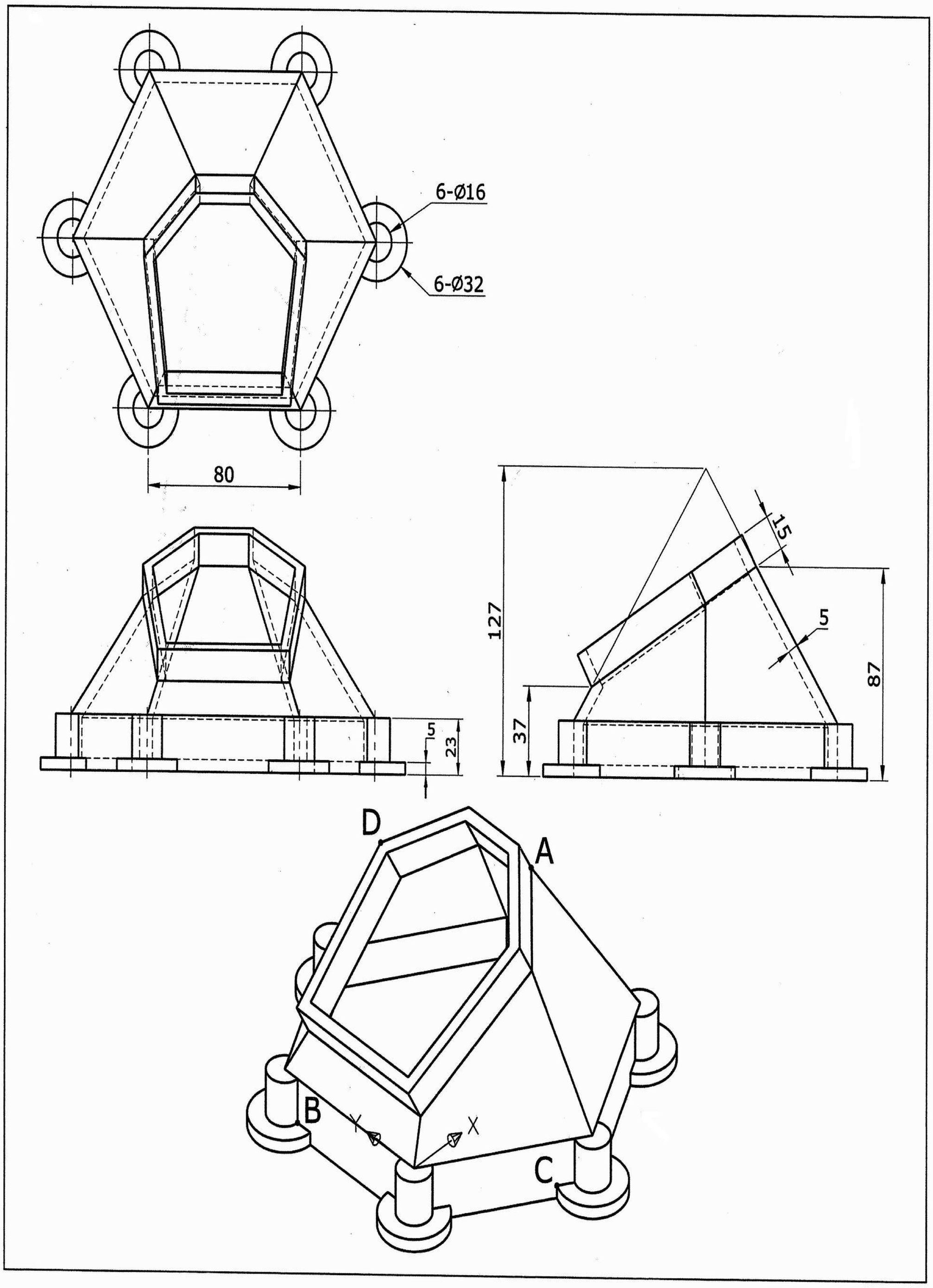

1. 此立體圖形表面積的近似值為何？
2. 此立體圖形體積的近似值為何？
3. 此立體圖形質心在 X 方向的座標值的近似值為何？
4. 端點 A 至端點 B 兩點間距離為何？
5. 端點 C 至交點 D 兩點間距離為何？

答案：❶ 105892.1 ❷ 267853.9 ❸ 70.5 ❹ 134.8 ❺ 139.7

AutoCAD 2008 3D 術科題庫－第三類

301. 試繪出下圖並回答下列五個問題

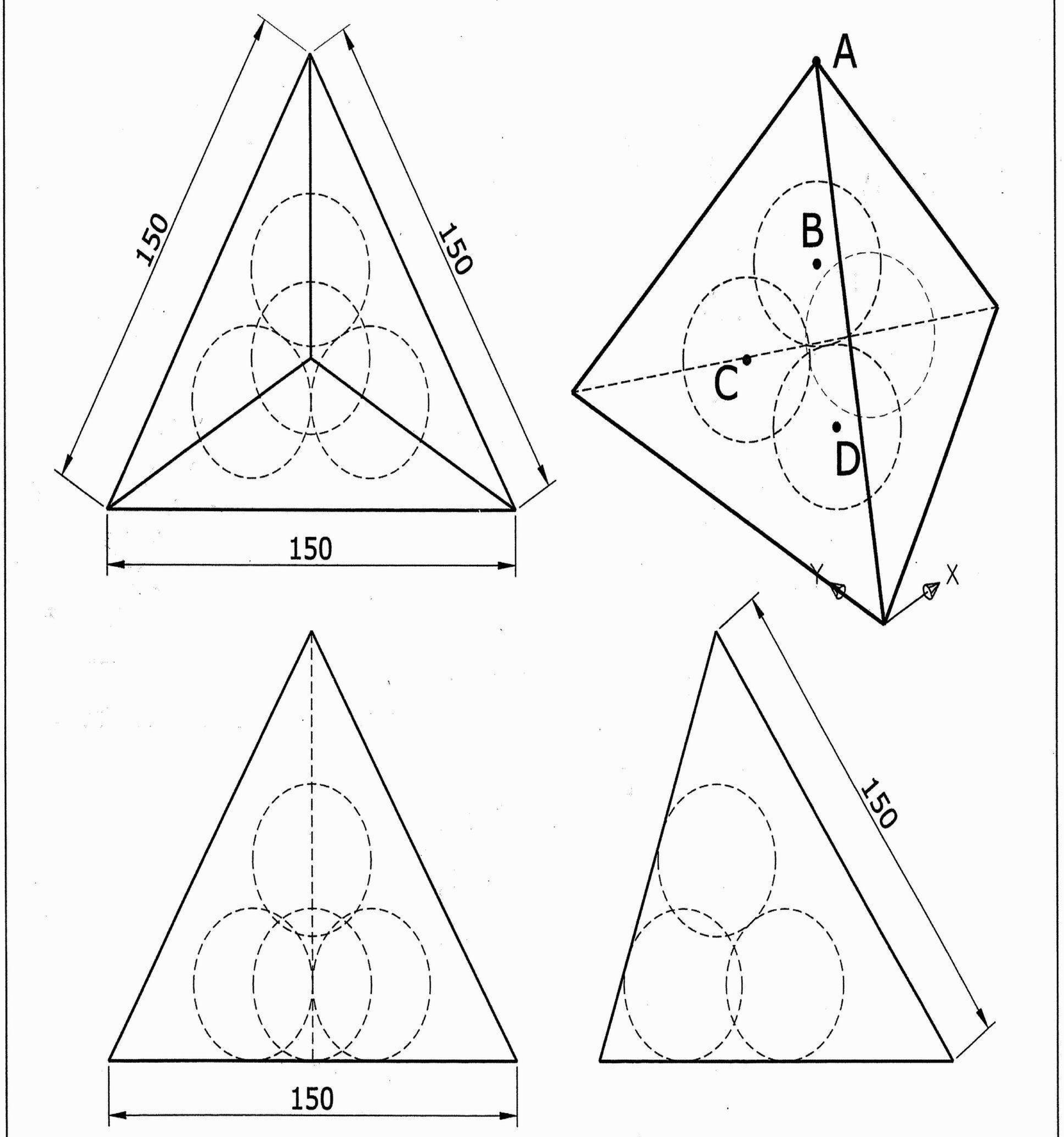

1. 此正四面體（不含球）表面積的近似值爲何？
2. 此正四面體（不含球）的體積爲何？
3. 單一顆球體之體積的近似值爲何？
4. 端點 A 至中心點 B 兩點間距離爲何？
5. 中心點 C 至中心點 D 兩點間距離爲何？

答案：❶ 38971.1　❷ 397747.6　❸ 43053.4　❹ 65.2　❺ 43.5

AutoCAD 2008 3D 術科題庫－第三類

302. 試繪出下圖並回答下列五個問題

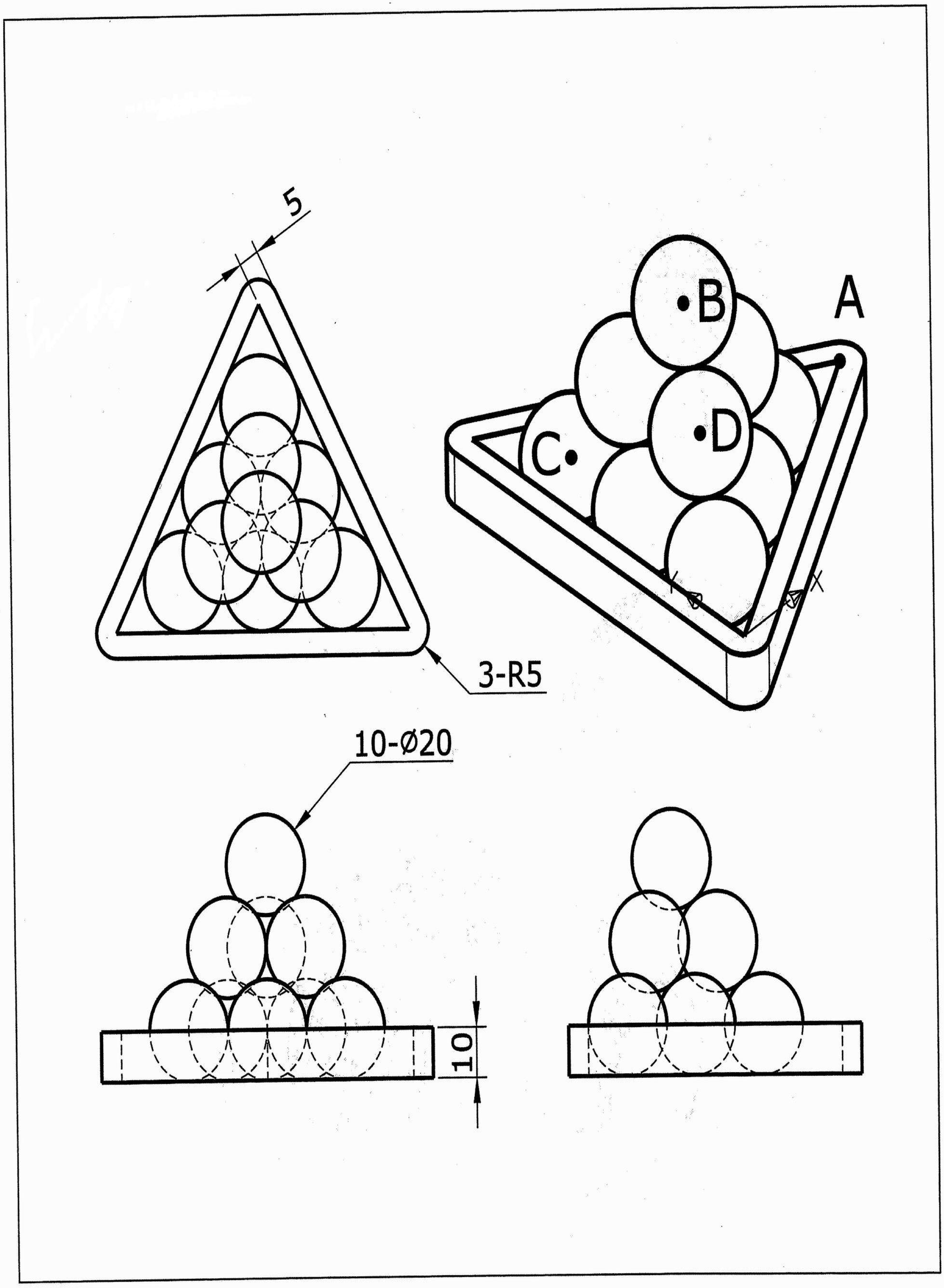

1. 此立體圖形表面積的近似值為何？
2. 此立體圖形體積的近似值為何？
3. 此立體圖形質心在 Y 方向的座標值的近似值為何？
4. 端點 A 至中心點 B 兩點間距離為何？
5. 中心點C至中心點D兩點間距離為何？

答案：❶ 19755.3 ❷ 53869.1 ❸ 37.3 ❹ 54.1 ❺ 34.6

AutoCAD 2008 3D 術科題庫－第三類

303. 試繪出下圖並回答下列五個問題

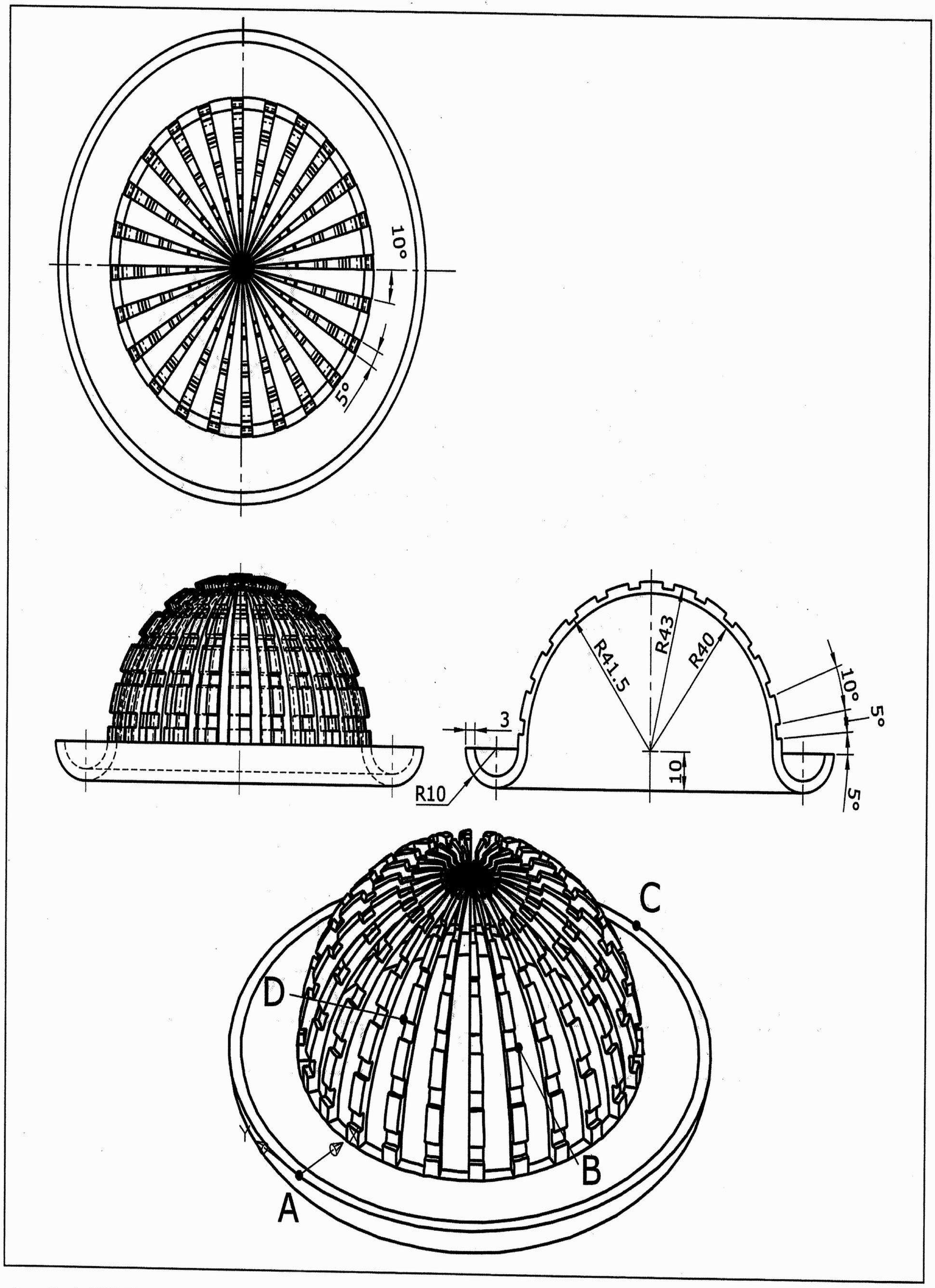

1. 此立體圖形表面積的近似值為何？
2. 此立體圖形體積的近似值為何？
3. 此立體圖形質心在 Z 方向的座標值的近似值為何？
4. 四分點 A 至端點 B 兩點間距離為何？
5. 四分點 C 至端點 D 兩點間距離為何？

答案：❶ 34347.6　❷ 34119.2　❸ 1.4　❹ 60.5　❺ 96.3

AutoCAD 2008 3D 術科題庫－第三類

304. 試繪出下圖並回答下列五個問題

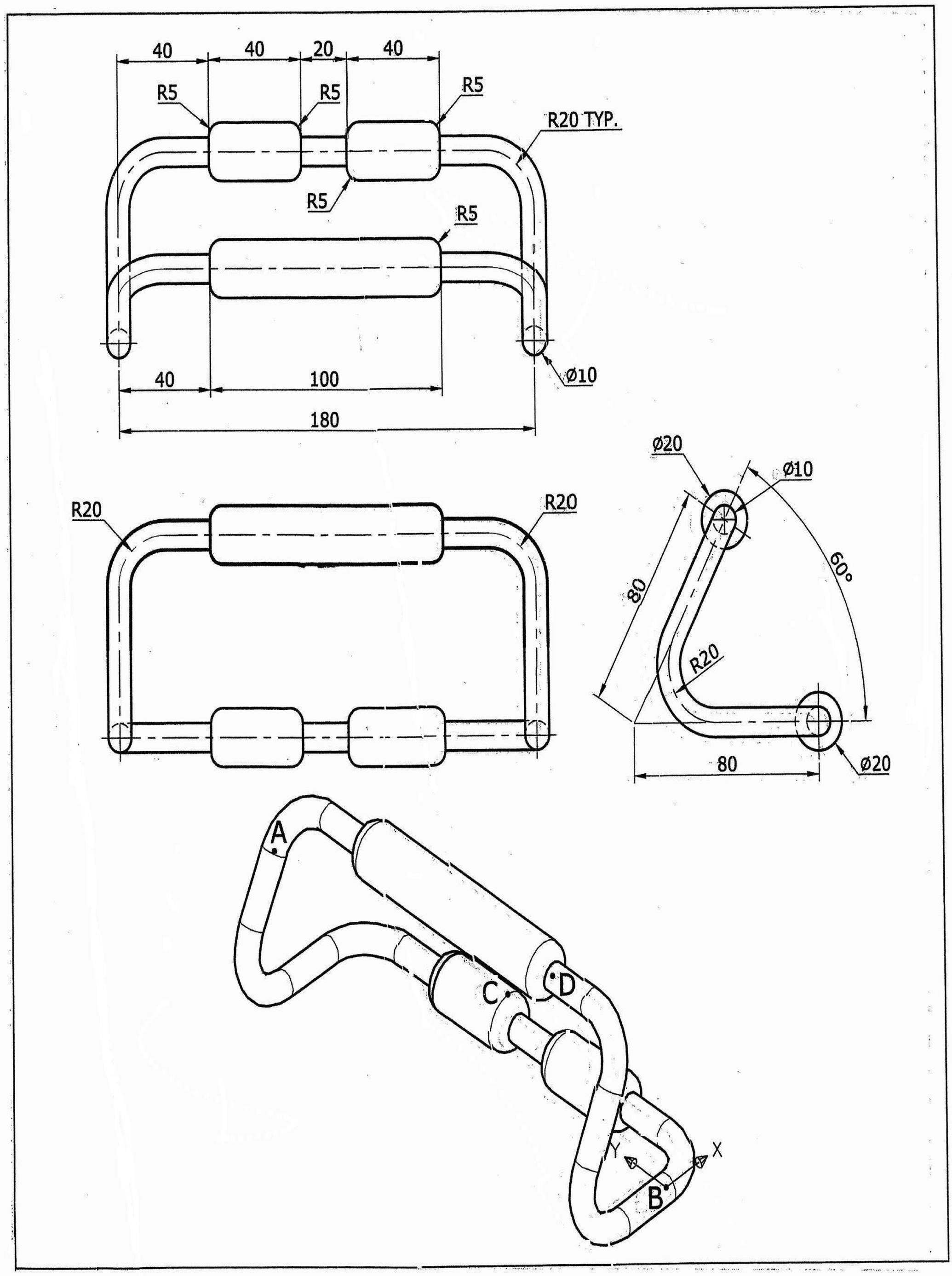

1. 此立體圖形表面積的近似值為何？
2. 此立體圖形體積的近似值為何？
3. 此立體圖形質心在 Z 方向的座標值的近似值為何？
4. 中心點A至中心點B兩點間距離為何？
5. 四分點C至中心點D兩點間距離為何？

答案：❶ 24755.7 ❷ 87022.1 ❸ 33.4 ❹ 189.7 ❺ 96.6

AutoCAD 2008 3D 術科題庫－第三類

305. 試繪出下圖並回答下列五個問題

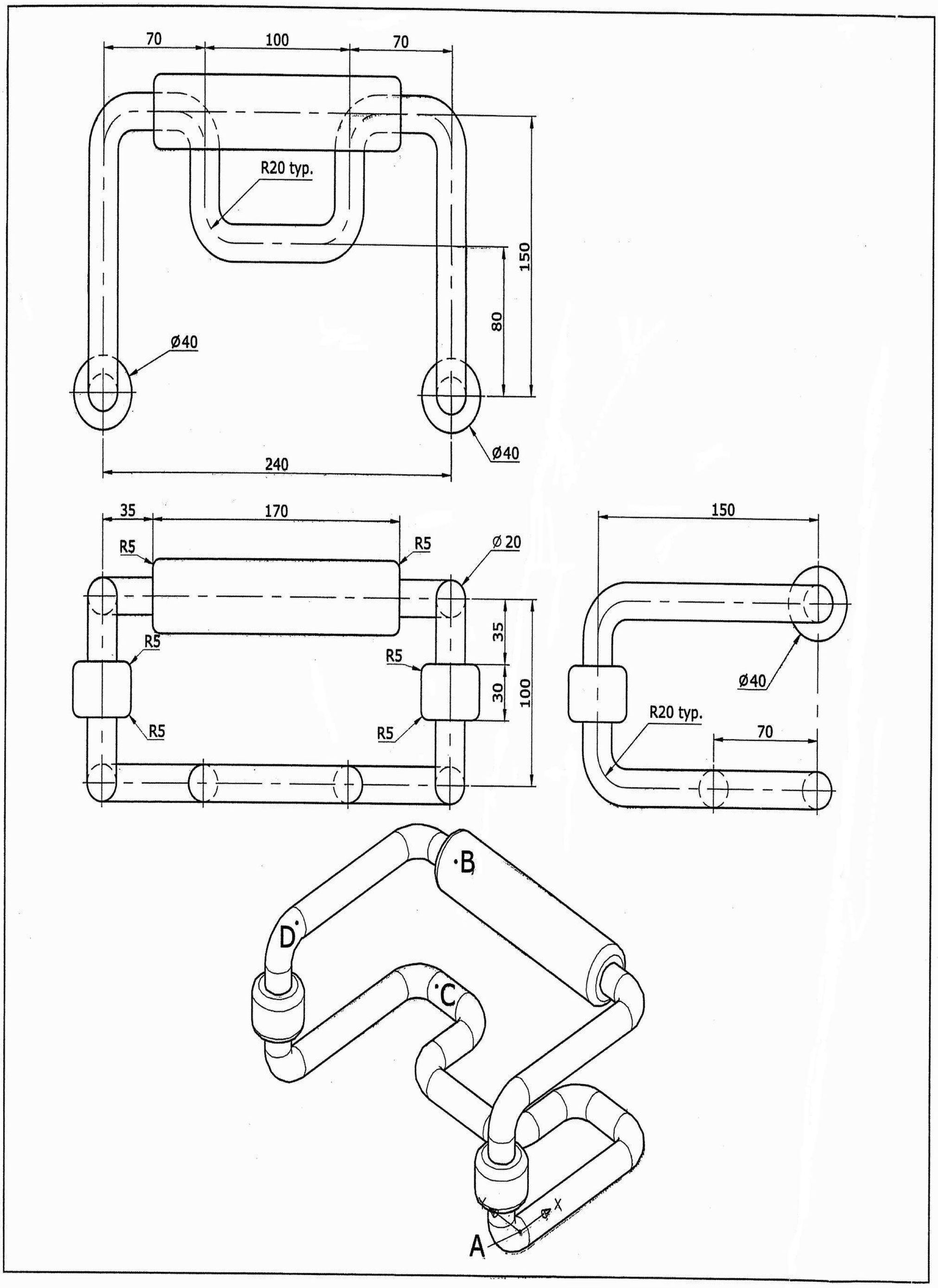

1. 此立體圖形表面積的近似值爲何？
2. 此立體圖形體積的近似值爲何？
3. 此立體圖形質心在 X 方向的座標值的近似值爲何？
4. 中心點 A 至中心點 B 兩點間距離爲何？
5. 中心點 C 至中心點 D 兩點間距離爲何？

答案：❶ 101170.4　❷ 626695.6　❸ 76.7　❹ 258.7　❺ 165.2

AutoCAD 2008 3D 術科題庫－第三類

306. 試繪出下圖並回答下列五個問題

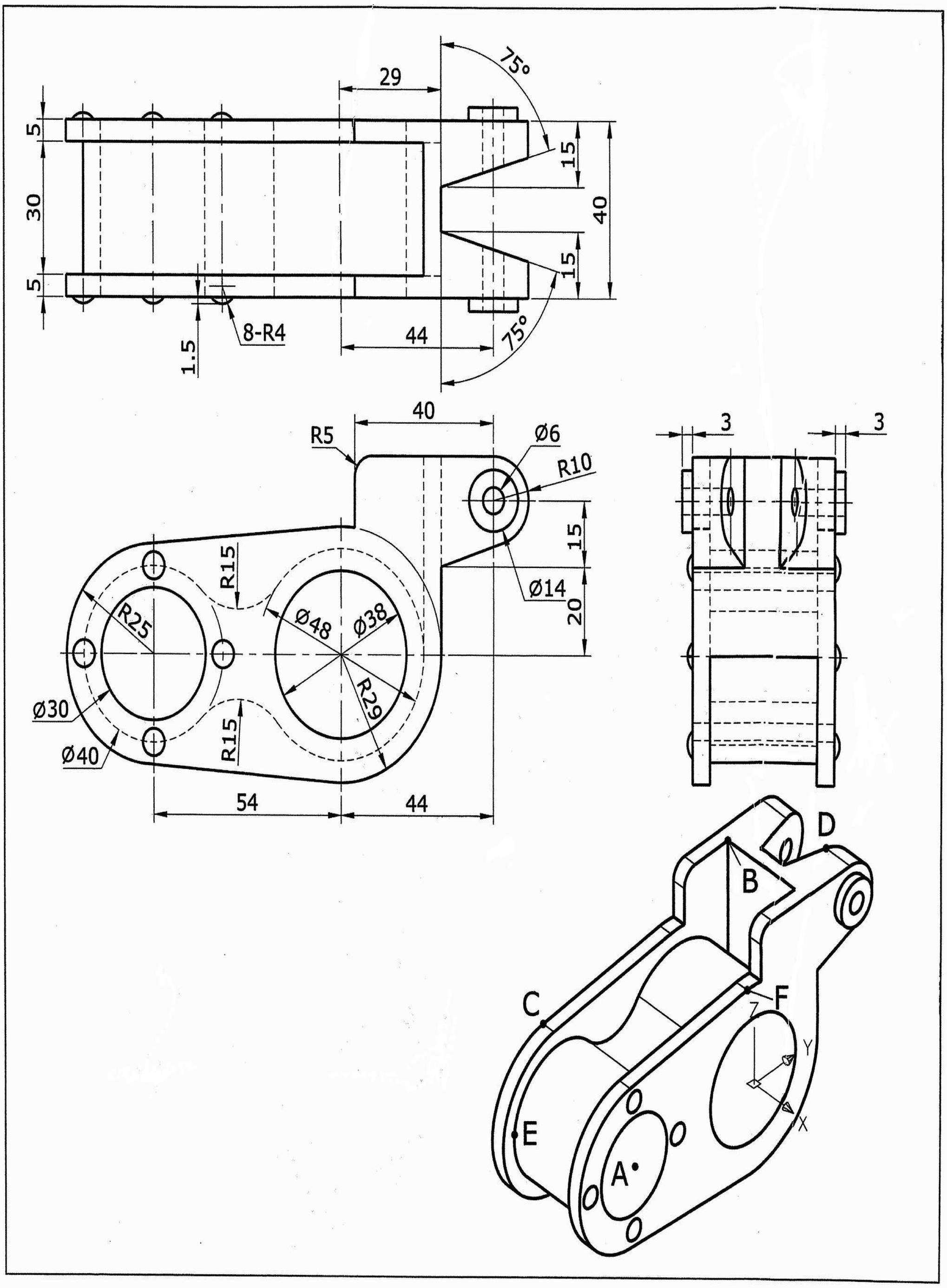

1. 此立體圖形表面積的近似值爲何？
2. 此立體圖形體積的近似值爲何？
3. 中心點 A 至端點 B 兩點間距離爲何？
4. 端點 C 至端點 D 兩點間距離爲何？
5. 四分點 E 至端點 F 兩點間距離爲何？

答案：❶ 38334.2 ❷ 103478.0 ❸ 96.6 ❹ 105.9 ❺ 85.0

AutoCAD 2008 3D 術科題庫－第三類

307. 試繪出下圖並回答下列五個問題

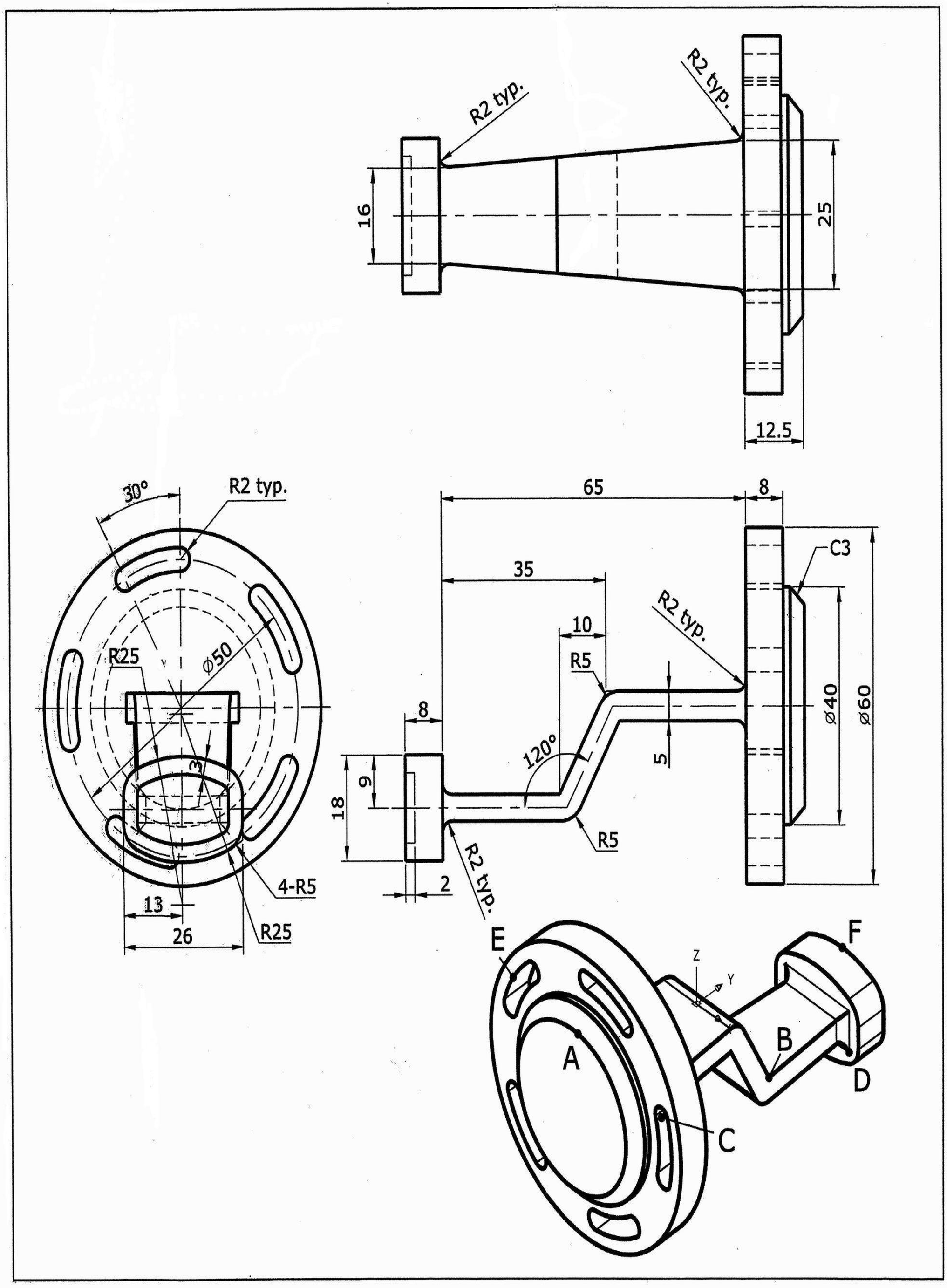

1. 此立體圖形表面積的近似值爲何？
2. 此立體圖形體積的近似值爲何？
3. 四分點 A 至端點 B 兩點間距離爲何？
4. 中心點 C 至端點 D 兩點間距離爲何？
5. 中點 E 至中點 F 兩點間距離爲何？

答案：❶ 13404.2　❷ 35646.4　❸ 62.2　❹ 79.9　❺ 87.2

AutoCAD 2008 3D 術科題庫－第三類

308. 試繪出下圖並回答下列五個問題

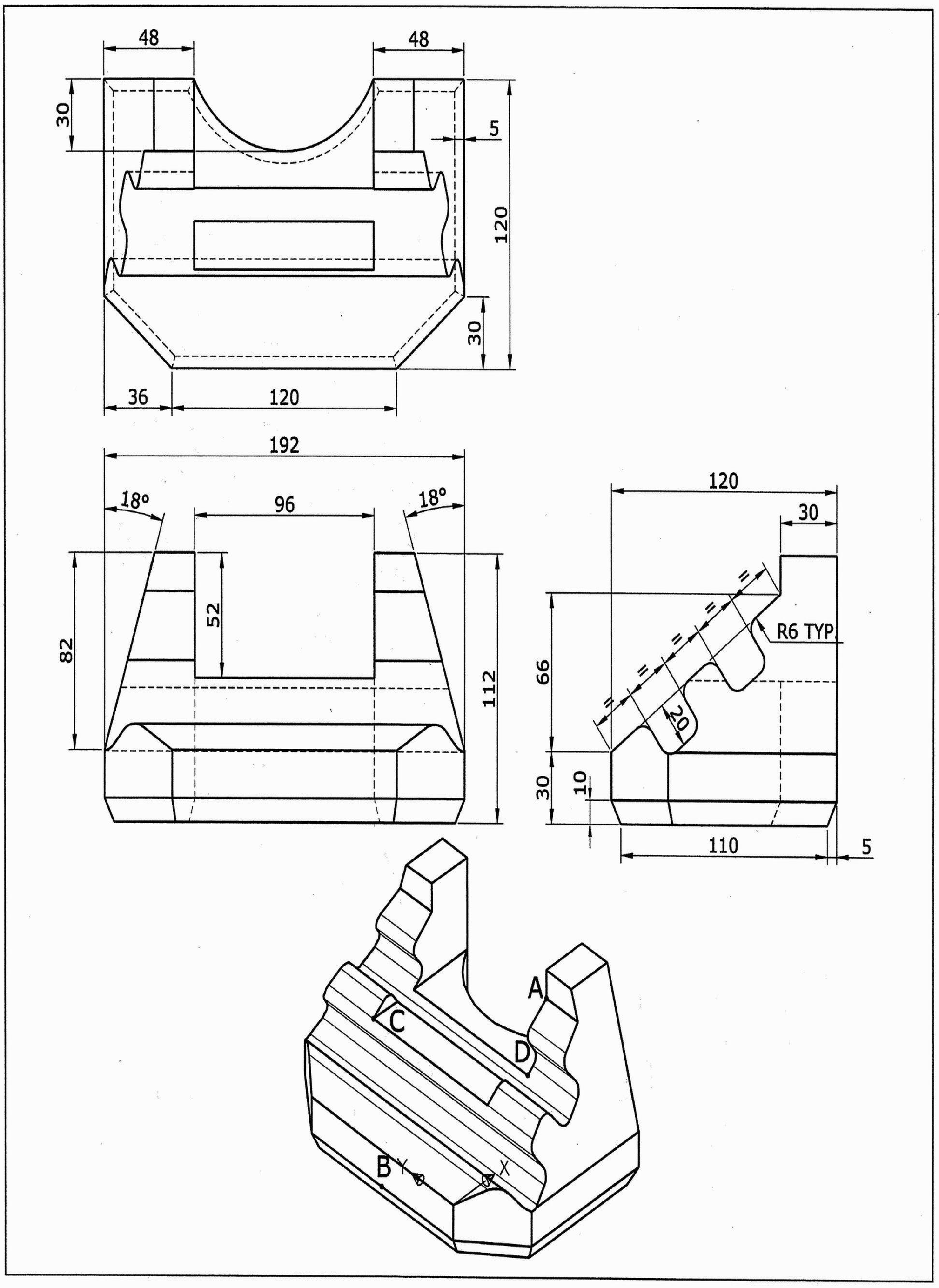

1. 此立體圖形表面積的近似值為何？
2. 此立體圖形體積的近似值為何？
3. 此立體圖形質心在 X 方向的座標值的近似值為何？
4. 端點 A 至中點 B 兩點間距離為何？
5. 端點 C 至端點 D 兩點間距離為何？

答案：❶ 86686.6 ❷ 1096947.8 ❸ 67.3 ❹ 133.4 ❺ 101.8

AutoCAD 2008 3D 術科題庫－第三類

309. 試繪出下圖並回答下列五個問題

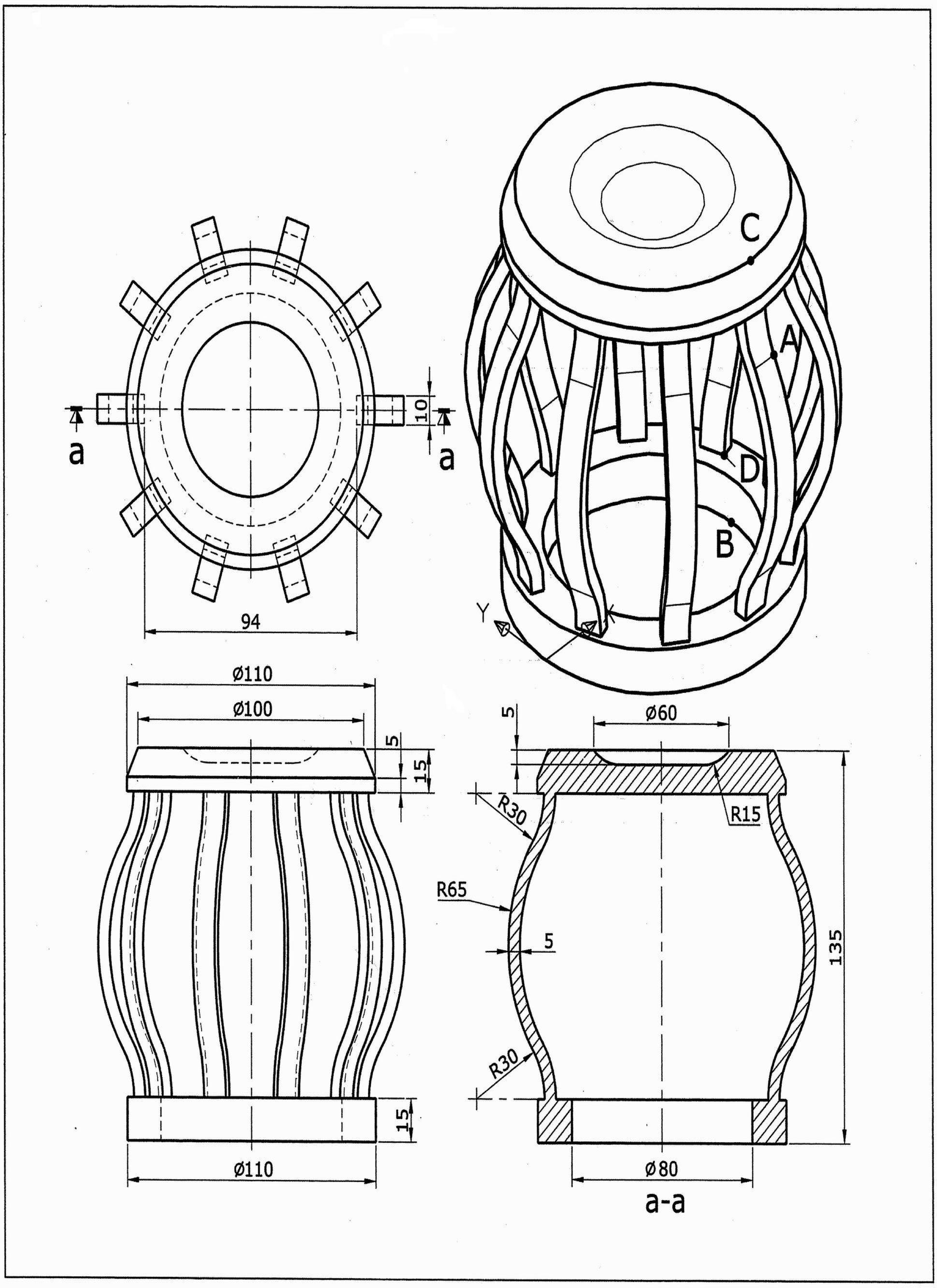

1. 此立體圖形表面積的近似值為何？
2. 此立體圖形體積的近似值為何？
3. 此立體圖形質心在 Z 方向的座標值的近似值為何？
4. 交點 A 至四分點 B 兩點間距離為何？
5. 四分點 C 至端點 D 兩點間距離為何？

答案：❶ 73303.1　❷ 245758.9　❸ 80.7　❹ 123.2　❺ 141.8

AutoCAD 2008 3D 術科題庫－第三類

310. 試繪出下圖並回答下列五個問題

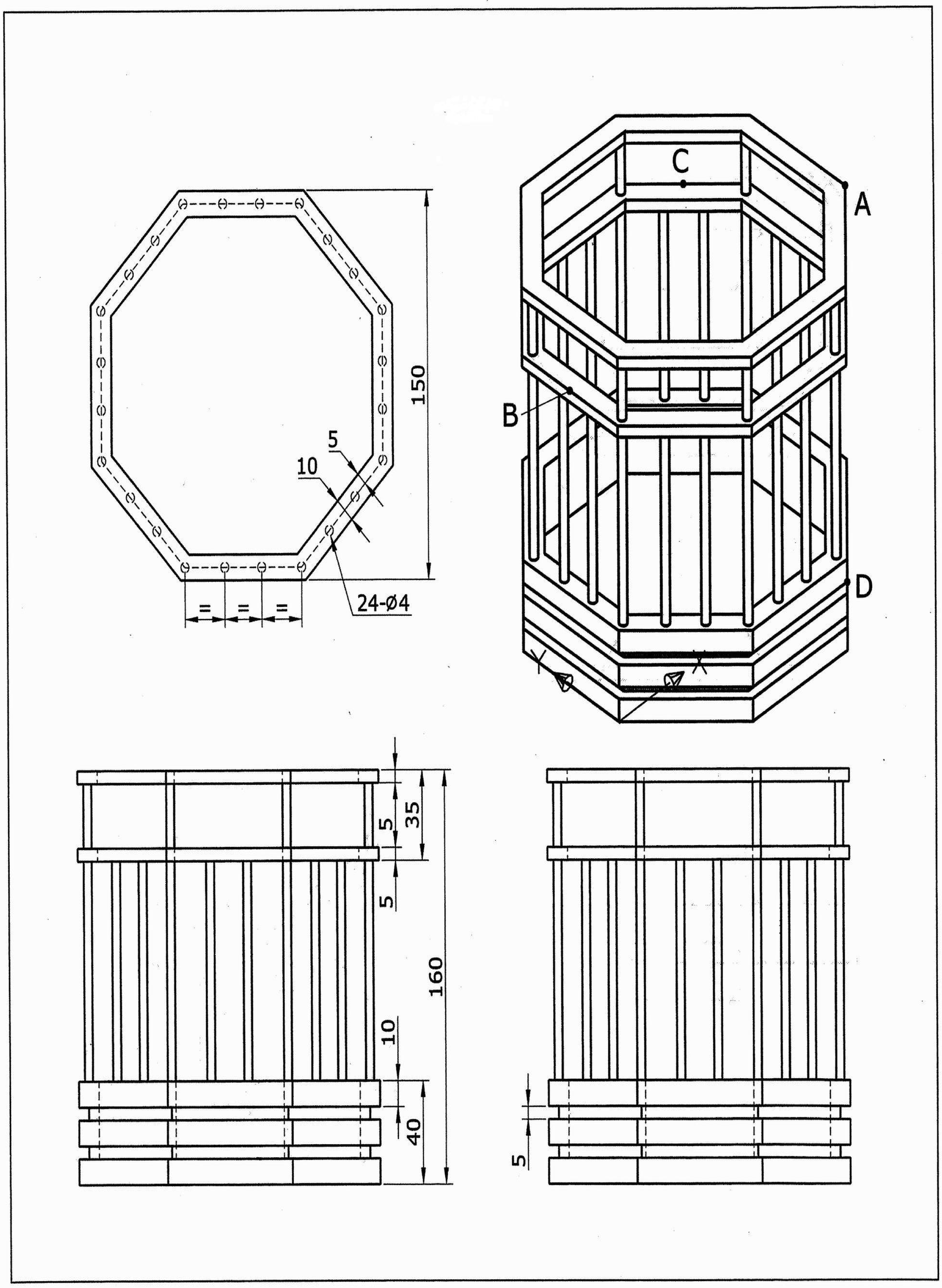

1. 此立體圖形表面積的近似值為何？
2. 此立體圖形體積的近似值為何？
3. 此立體圖形質心在 Z 方向的座標值的近似值為何？
4. 端點 A 至中點 B 兩點間距離為何？
5. 中點 C 至端點 D 兩點間距離為何？

答案：❶ 134542.9 ❷ 376088.1 ❸ 34.6 ❹ 156.1 ❺ 163.9

AutoCAD 2008 3D 術科題庫－第四類

401. 試繪出下圖並回答下列五個問題

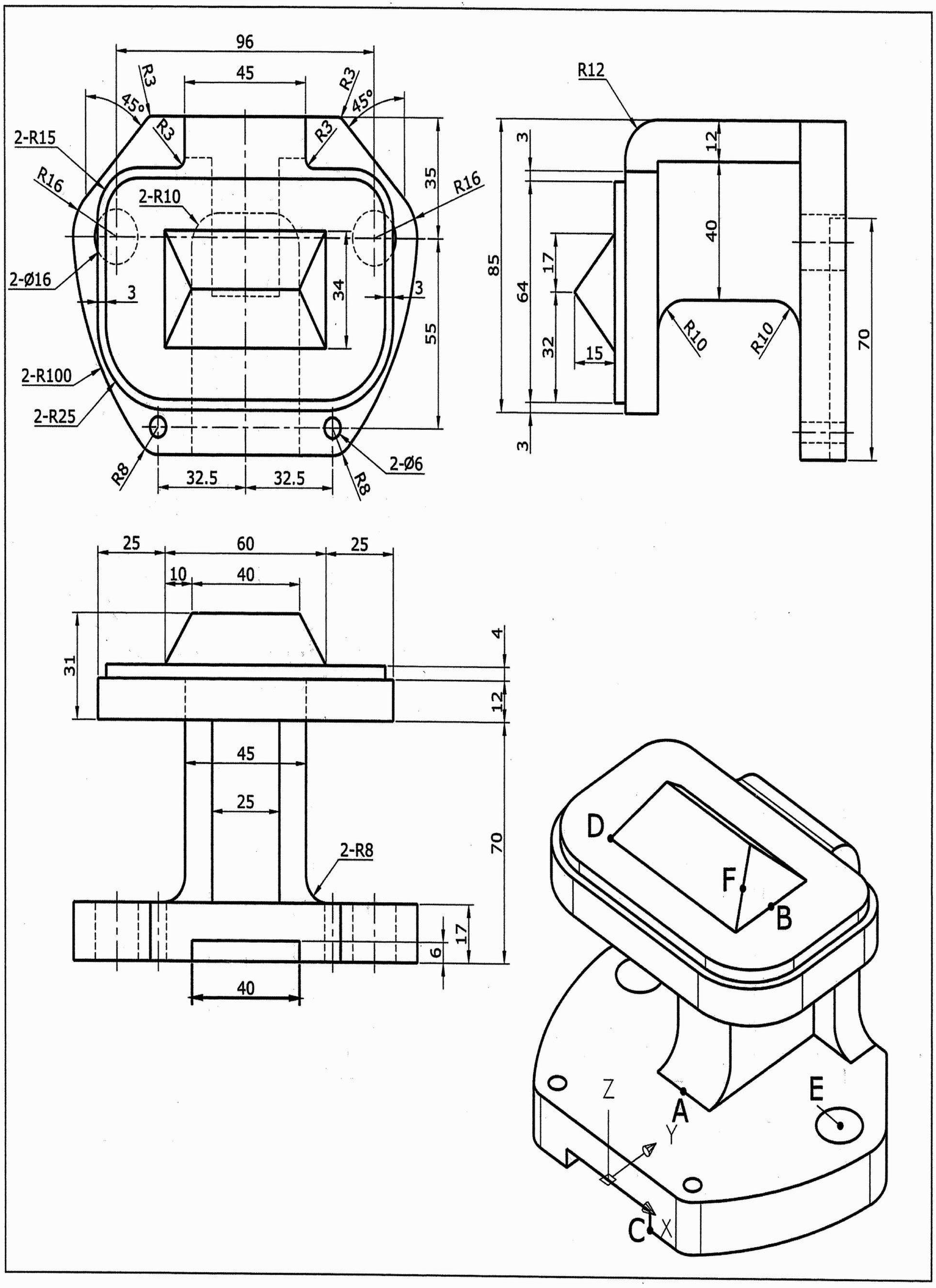

1. 此立體圖形表面積的近似值爲何？
2. 此立體圖形體積的近似值爲何？
3. 中點 A 至中點 B 兩點間距離爲何？
4. 端點 C 至端點 D 兩點間距離爲何？
5. 中心點 E 至中點 F 兩點間距離爲何？

答案：❶ 58739.7　❷ 371591.7　❸ 76.2　❹ 104.2　❺ 83.3

AutoCAD 2008 3D 術科題庫－第四類

402 試繪出下圖並回答下列五個問題

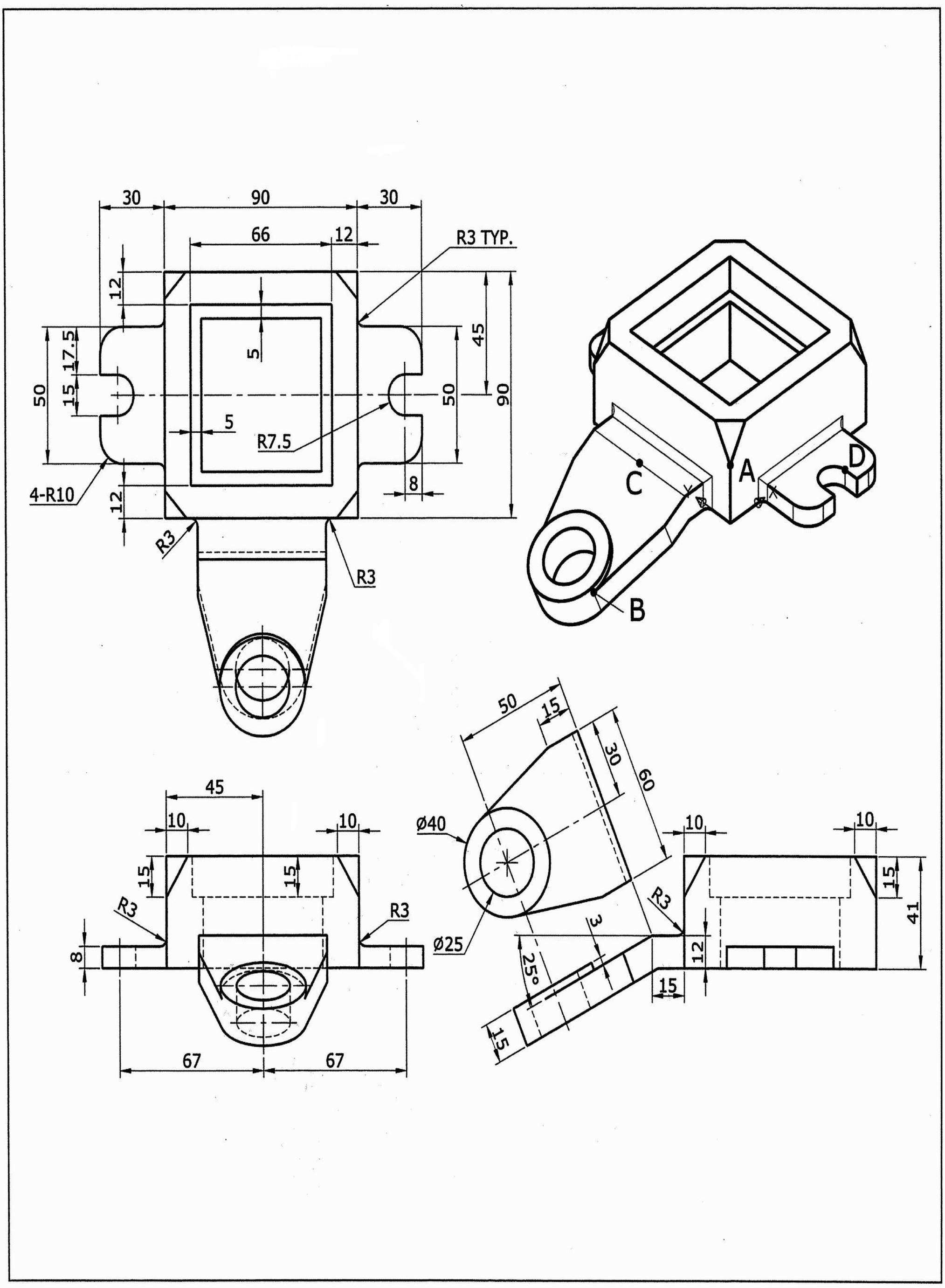

1. 此立體圖形表面積的近似值爲何？
2. 此立體圖形體積的近似值爲何？
3. 此立體圖形質心在 X 方向的座標值的近似值爲何？
4. 端點 A 至端點 B 兩點間距離爲何？
5. 中點 C 至交點 D 兩點間距離爲何？

答案：❶ 50319.1 ❷ 249590.1 ❸ 31.1 ❹ 79.2 ❺ 95.2

AutoCAD 2008 3D 術科題庫－第四類

403. 試繪出下圖並回答下列五個問題

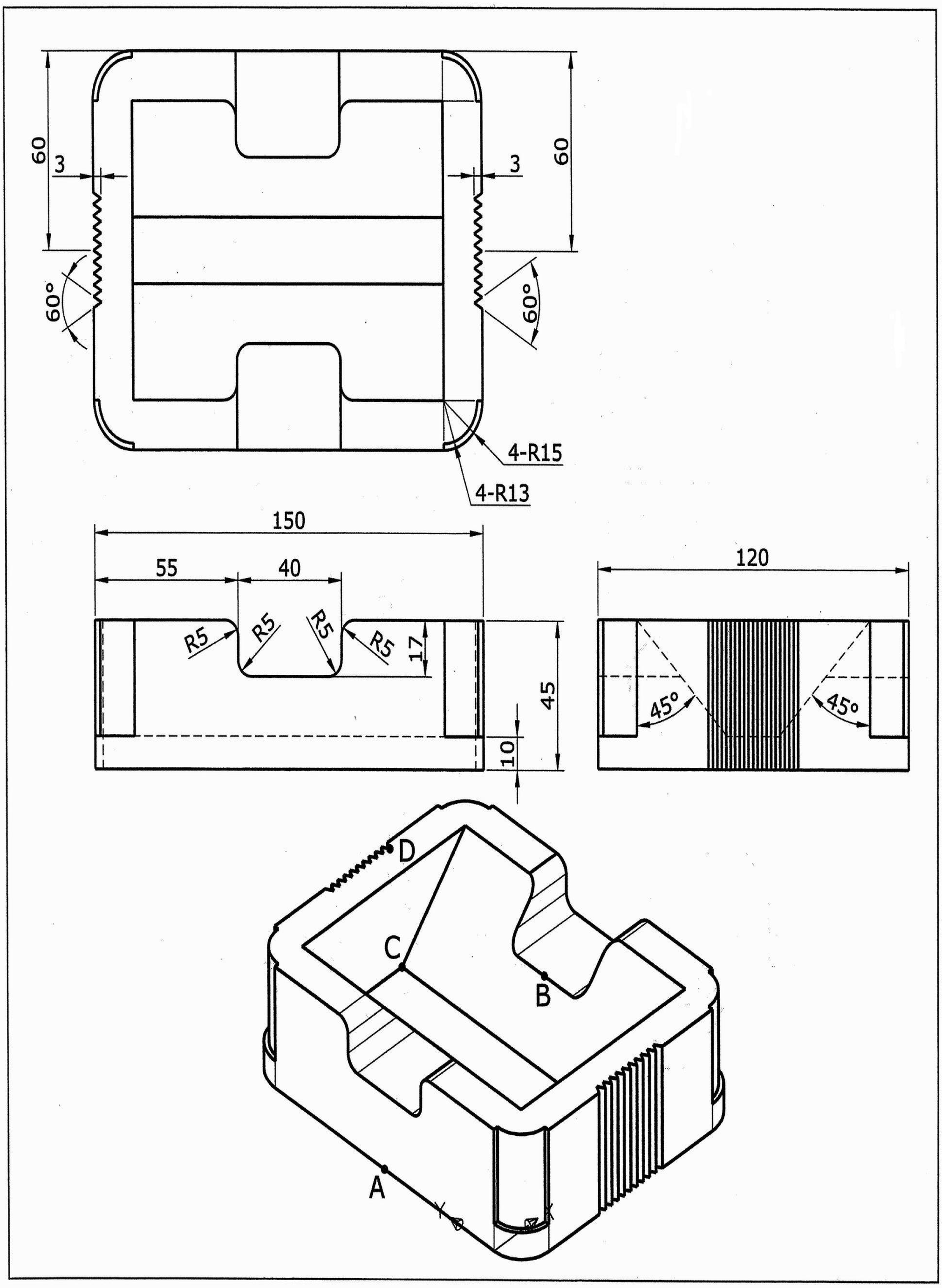

1. 此立體圖形表面積的近似值為何？
2. 此立體圖形體積的近似值為何？
3. 此立體圖形質心在 Z 方向的座標值的近似值為何？
4. 中點 A 至中點 B 兩點間距離為何？
5. 端點 C 至端點 D 兩點間距離為何？

答案：❶ 68385.5　❷ 527831.6　❸ 17.8　❹ 92.3　❺ 37.4

AutoCAD 2008 3D 術科題庫－第四類

404. 試繪出下圖並回答下列五個問題

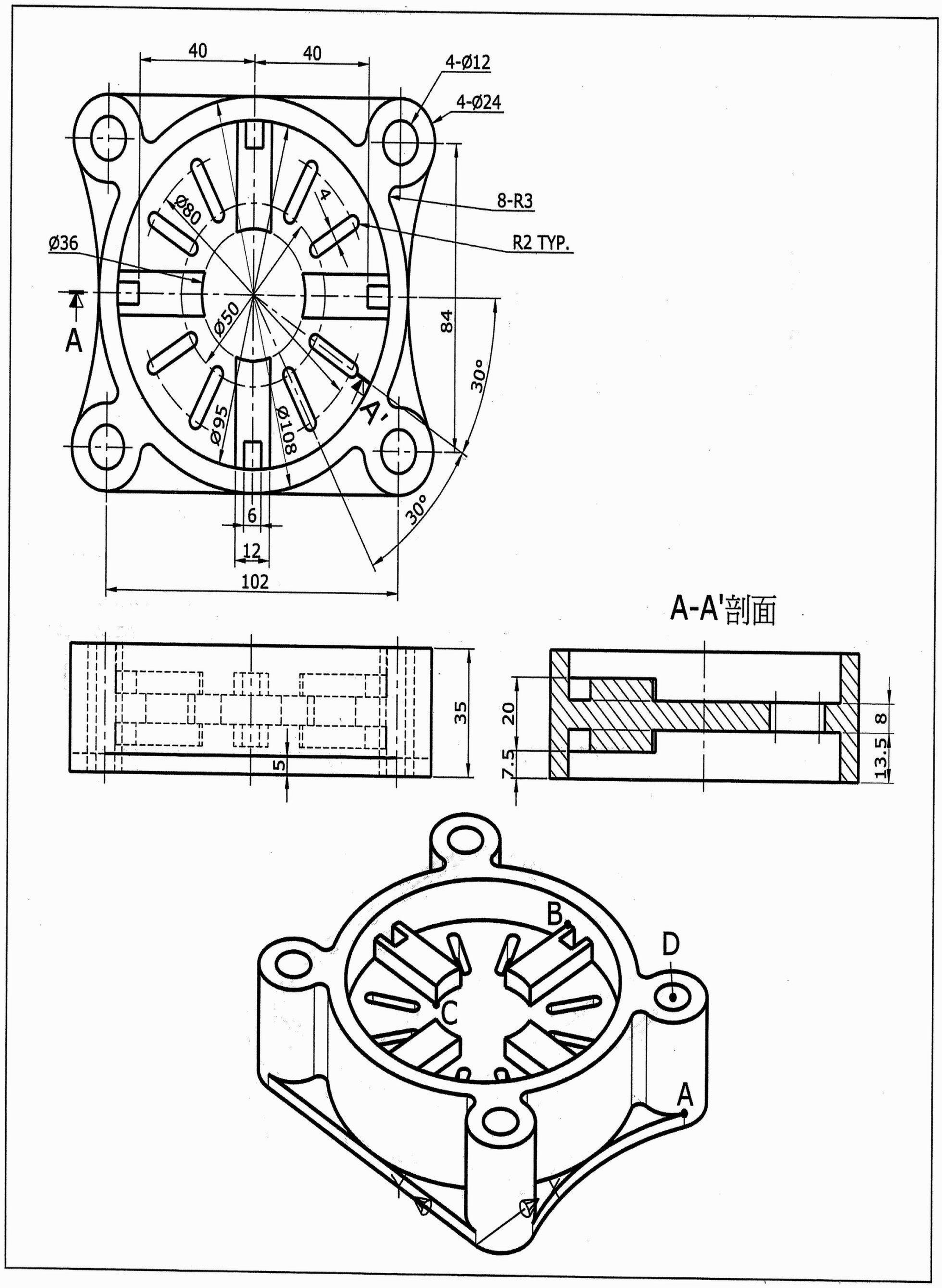

1. 此立體圖形表面積的近似值為何？
2. 此立體圖形體積的近似值為何？
3. 此立體圖形質心在 Z 方向的座標值的近似值為何？
4. 端點 A 至端點 B 兩點間距離為何？
5. 端點 C 至中心點 D 兩點間距離為何？

答案：❶ 61345.7 ❷ 197599.3 ❸ 16.9 ❹ 72.3 ❺ 84.3

AutoCAD 2008 3D 術科題庫－第四類

405. 試繪出下圖並回答下列五個問題

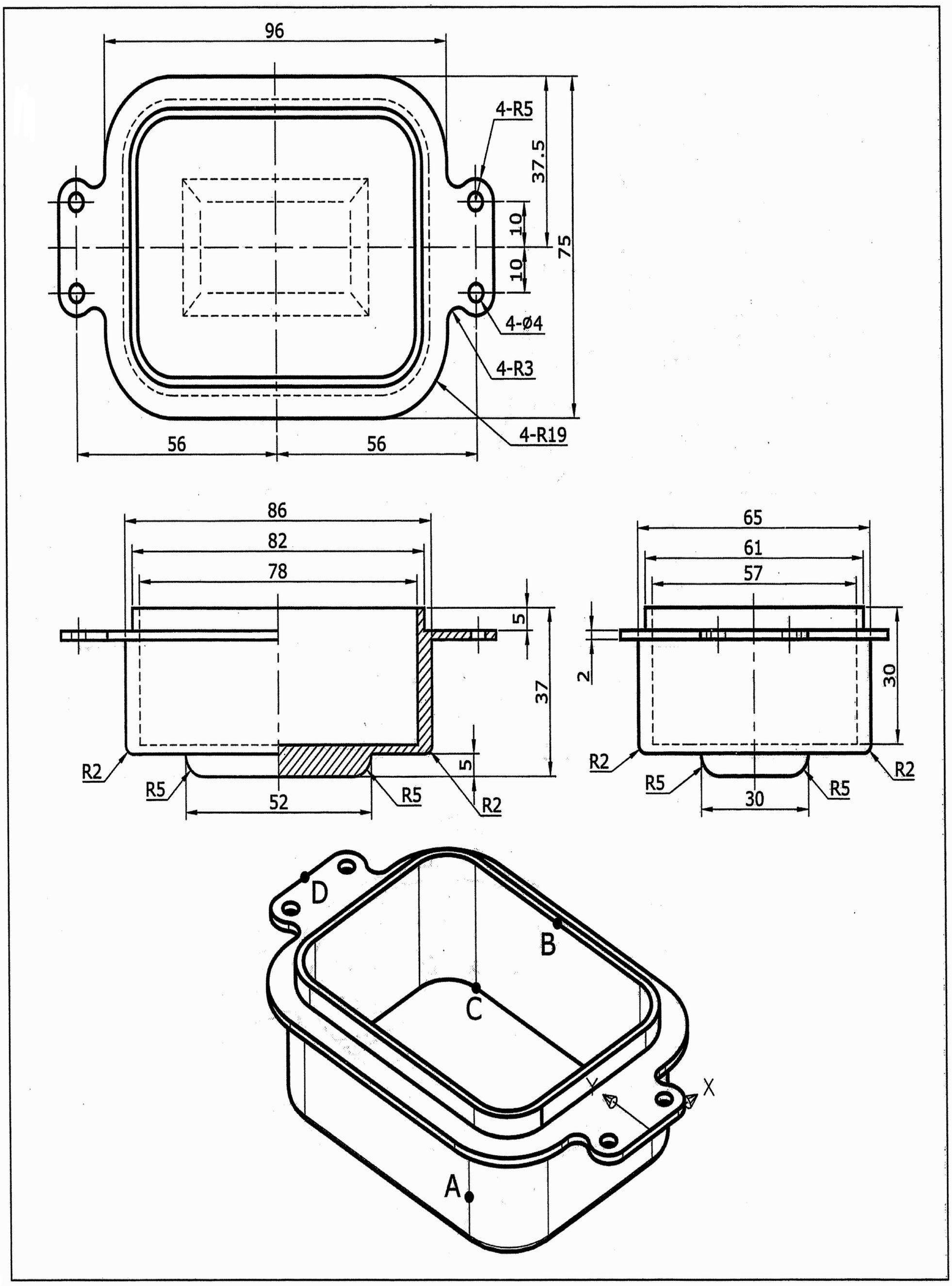

1. 此立體圖形表面積的近似值爲何？
2. 此立體圖形體積的近似值爲何？
3. 此立體圖形質心在 Z 方向的座標值的近似值爲何？
4. 中點 A 至中點 B 兩點間距離爲何？
5. 端點 C 至中點 D 兩點間距離爲何？

答案：❶ 32025.9　❷ 51001.2　❸ -15.9　❹ 70.0　❺ 49.6

AutoCAD 2008 3D 術科題庫－第四類

406. 試繪出下圖並回答下列五個問題

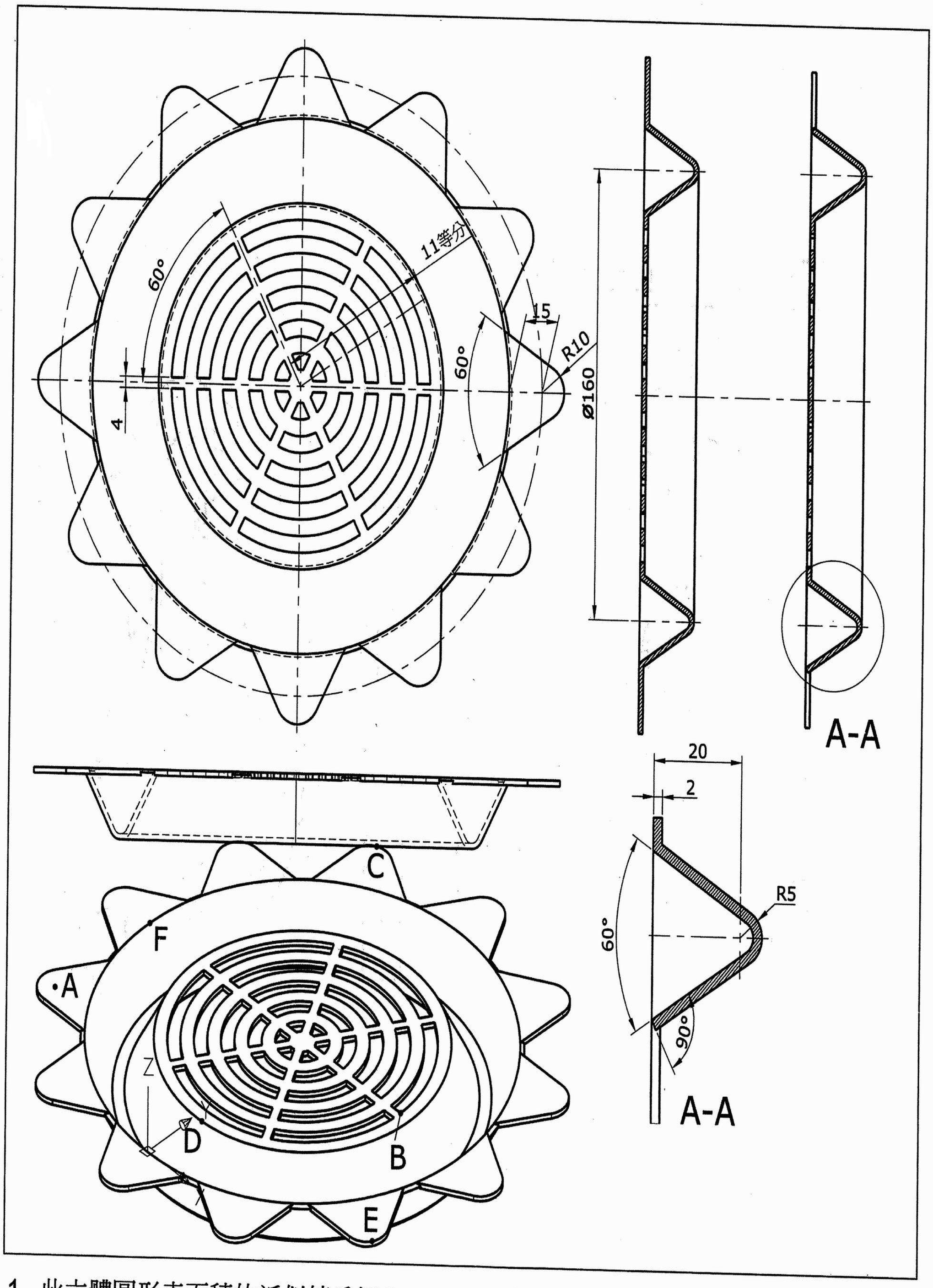

1. 此立體圖形表面積的近似值為何？
2. 此立體圖形體積的近似值為何？
3. 中心點 A 至端點 B 兩點間距離為何？
4. 中點 C 至四分點 D 兩點間距離為何？
5. 中點 E 至中點 F 兩點間距離為何？

答案：❶ 94416.0 ❷ 88221.1 ❸ 164.5 ❹ 179.3 ❺ 207.8

AutoCAD 2008 3D 術科題庫－第四類

407. 試繪出下圖並回答下列五個問題

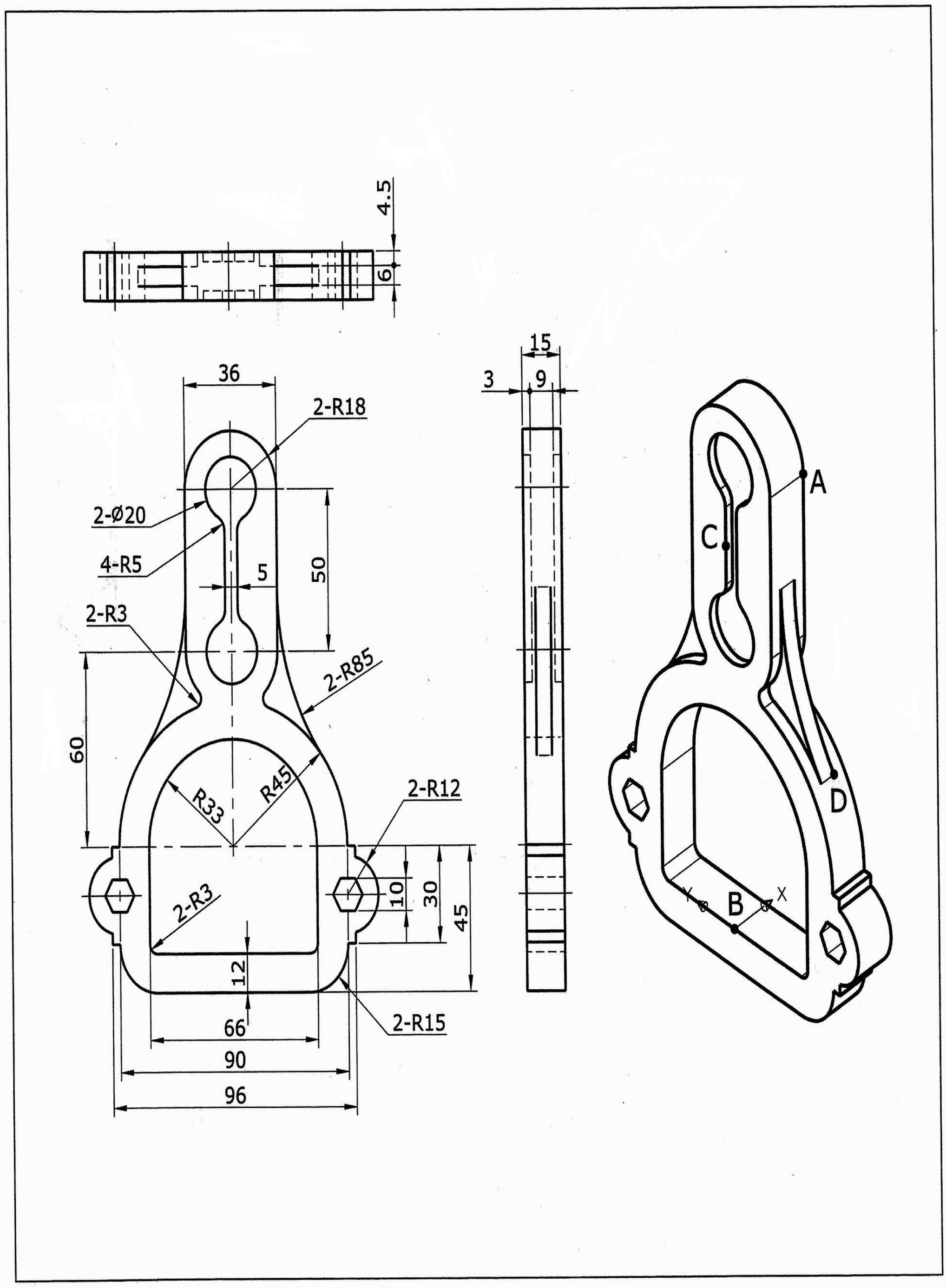

1. 此立體圖形表面積的近似值爲何？
2. 此立體圖形體積的近似值爲何？
3. 此立體圖形質心在 Z 方向的座標值的近似值爲何？
4. 交點 A 至中點 B 兩點間距離爲何？
5. 中點 C 至端點 D 兩點間距離爲何？

答案：❶ 26535.1　❷ 93089.2　❸ 65.2　❹ 144.9　❺ 69.8

AutoCAD 2008 3D 術科題庫－第四類

408. 試繪出下圖並回答下列五個問題

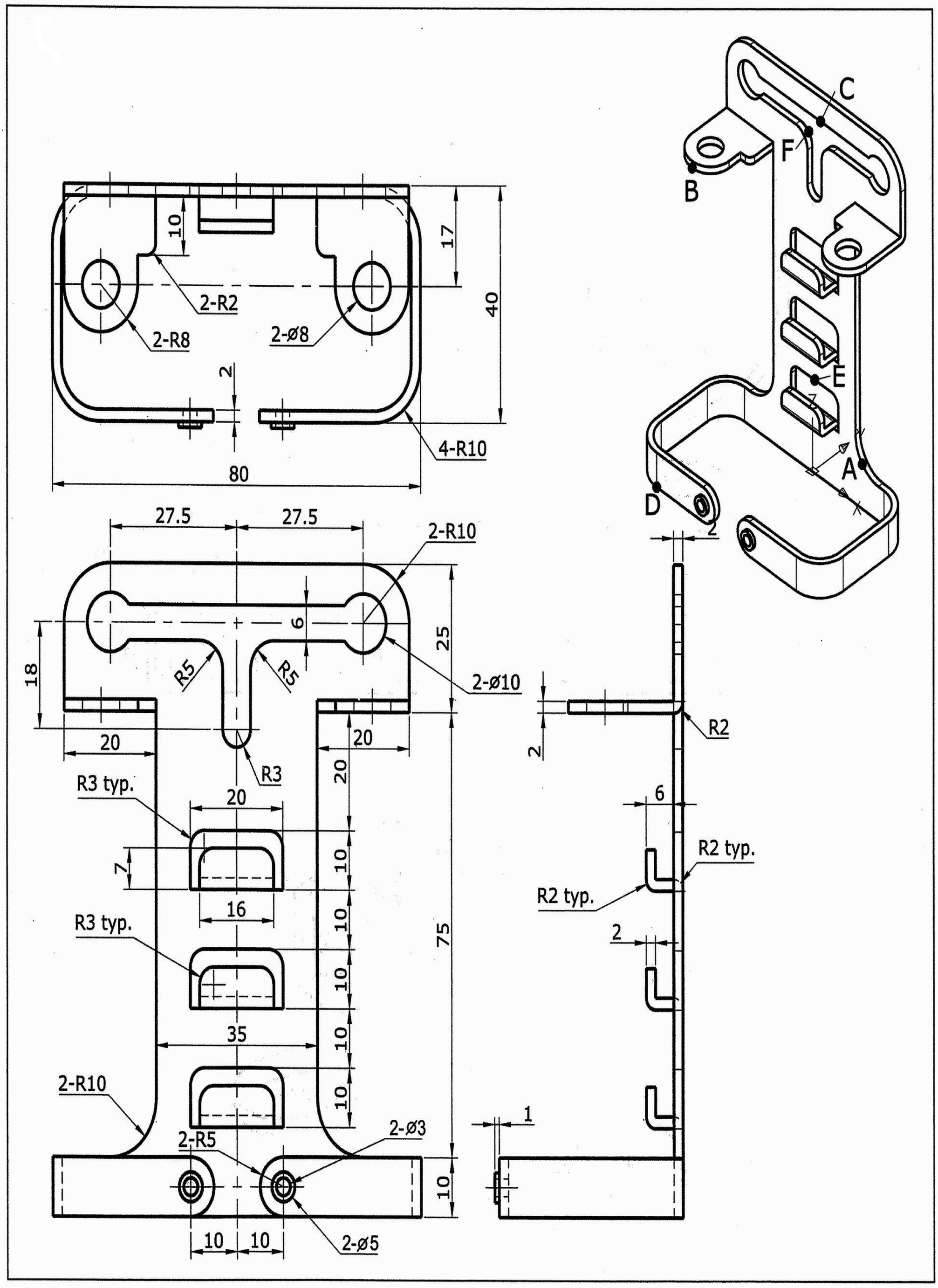

1. 此立體圖形表面積的近似值爲何？
2. 此立體圖形體積的近似值爲何？
3. 中點 A 至四分點 B 兩點間距離爲何？
4. 中點 C 至端點 D 兩點間距離爲何？
5. 中點 E 至中點 F 兩點間距離爲何？

答案：❶ 15754.4 ❷ 13242.2 ❸ 90.6 ❹ 113.8 ❺ 70.7

AutoCAD 2008 3D 術科題庫－第四類

409. 試繪出下圖並回答下列五個問題

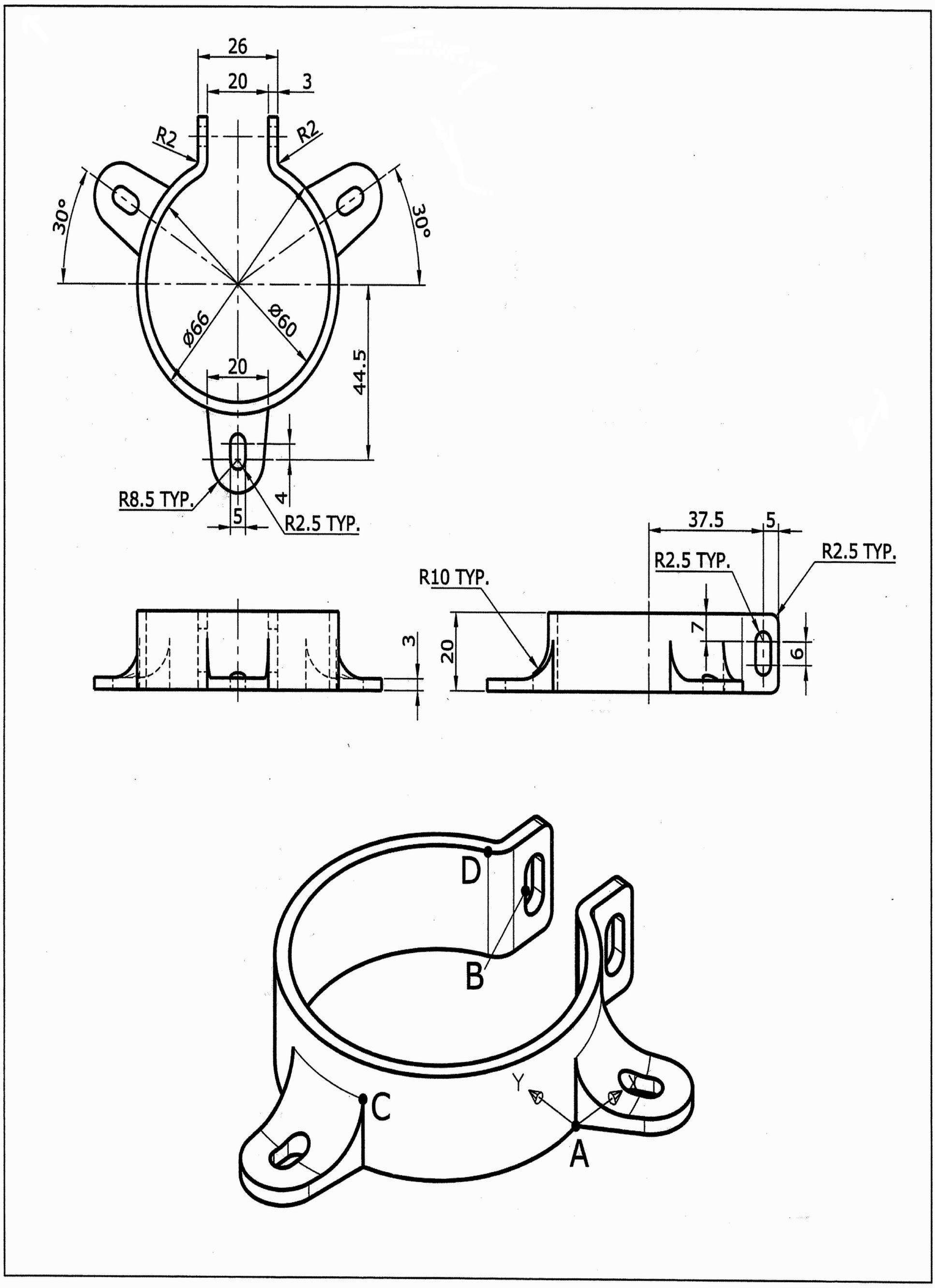

1. 此立體圖形表面積的近似值為何？
2. 此立體圖形體積的近似值為何？
3. 此立體圖形質心在 Z 方向的座標值的近似值為何？
4. 端點 A 至中點 B 兩點間距離為何？
5. 端點 C 至交點 D 兩點間距離為何？

答案：❶ 11419.4　❷ 15568.5　❸ 8.2　❹ 51.6　❺ 63.2

AutoCAD 2008 3D 術科題庫－第四類

410. 試繪出下圖並回答下列五個問題

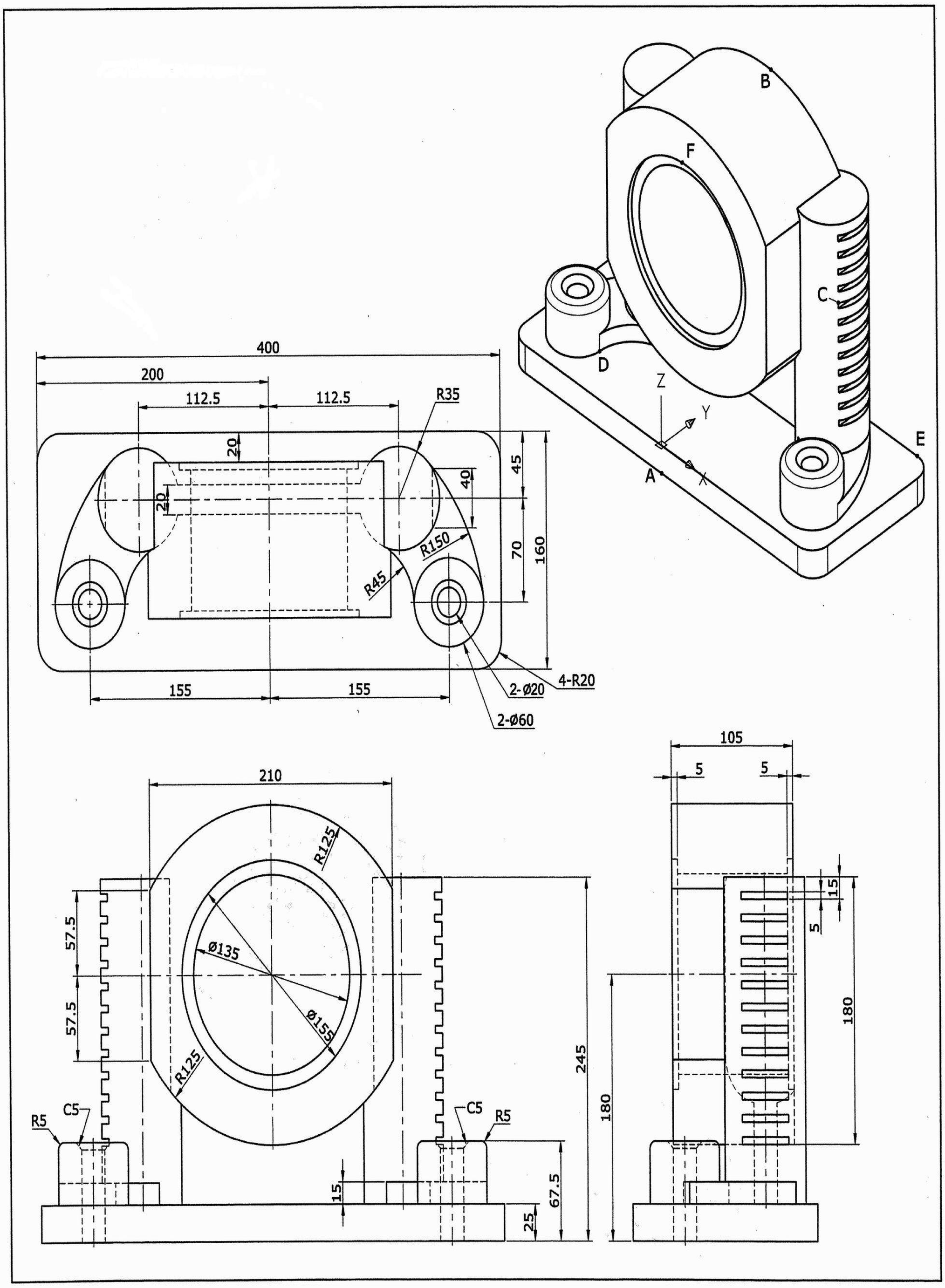

1. 此立體圖形表面積的近似值為何？
2. 此立體圖形體積的近似值為何？
3. 中點 A 至四分點 B 兩點間距離為何？
4. 端點 C 至端點 D 兩點間距離為何？
5. 四分點E至四分點F兩點間距離為何？

答案：❶ 414608.5 ❷ 6076886.9 ❸ 326.2 ❹ 309.9 ❺ 319.5

AutoCAD 2008 3D 術科題庫－第五類

501. 試繪出下圖並回答下列五個問題

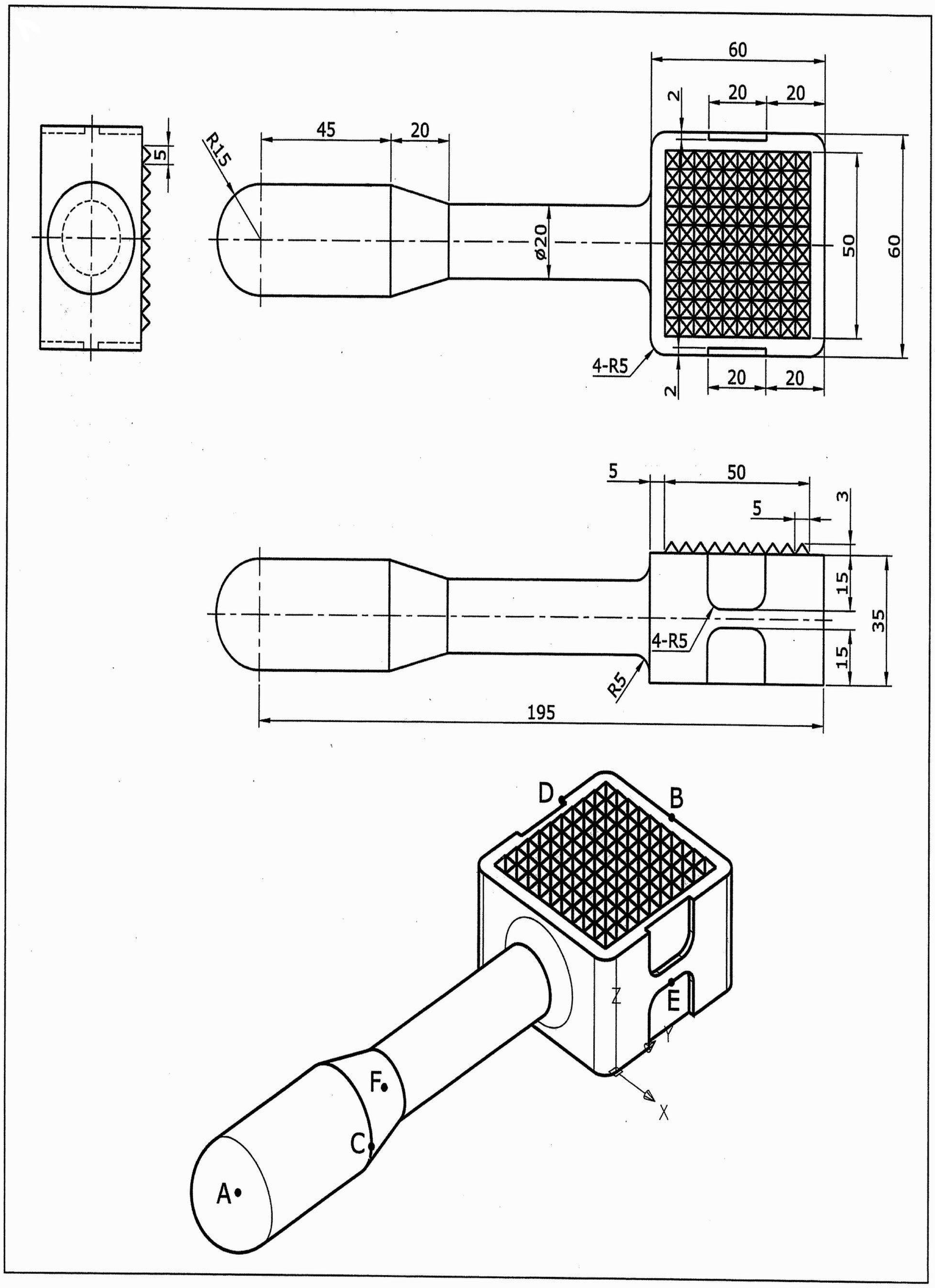

1. 此立體圖形表面積的近似值爲何？
2. 此立體圖形體積的近似值爲何？
3. 中心點 A 至中點 B 兩點間距離爲何？
4. 四分點 C 至端點 D 兩點間距離爲何？
5. 中點 E 至中心點 F 兩點間距離爲何？

答案：❶ 28101.8　❷ 196626.3　❸ 195.8　❹ 138.7　❺ 104.4

AutoCAD 2008 3D 術科題庫－第五類

502. 試繪出下圖並回答下列五個問題

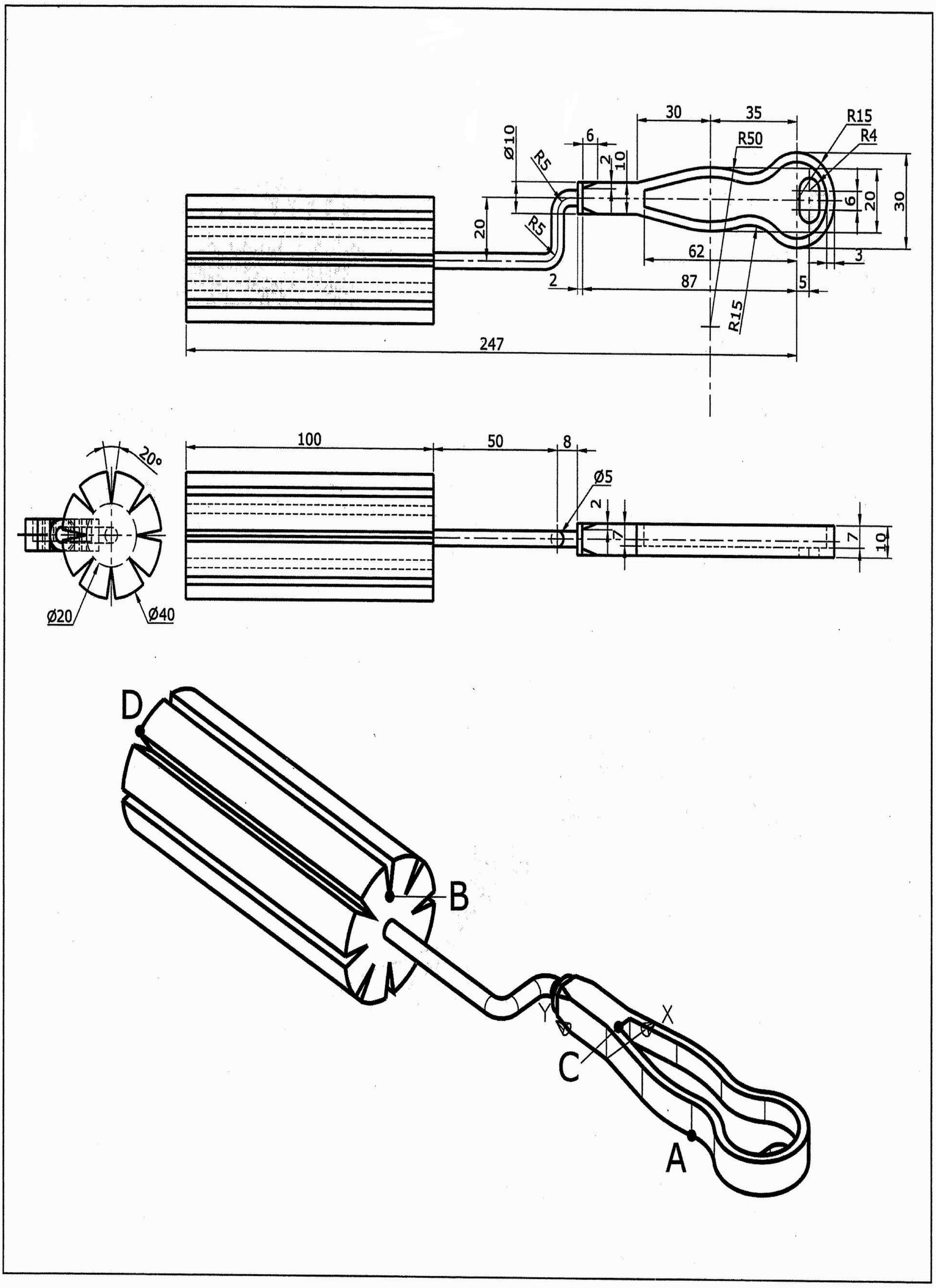

1. 此立體圖形表面積的近似值為何？
2. 此立體圖形體積的近似值為何？
3. 此立體圖形質心在 Y 方向的座標值的近似值為何？
4. 交點 A 至端點 B 兩點間距離為何？
5. 端點 C 至端點 D 兩點間距離為何？

答案：❶ 36307.6 ❷ 123612.8 ❸ 117.2 ❹ 125.6 ❺ 187.8

AutoCAD 2008 3D 術科題庫－第五類

503. 試繪出下圖並回答下列五個問題

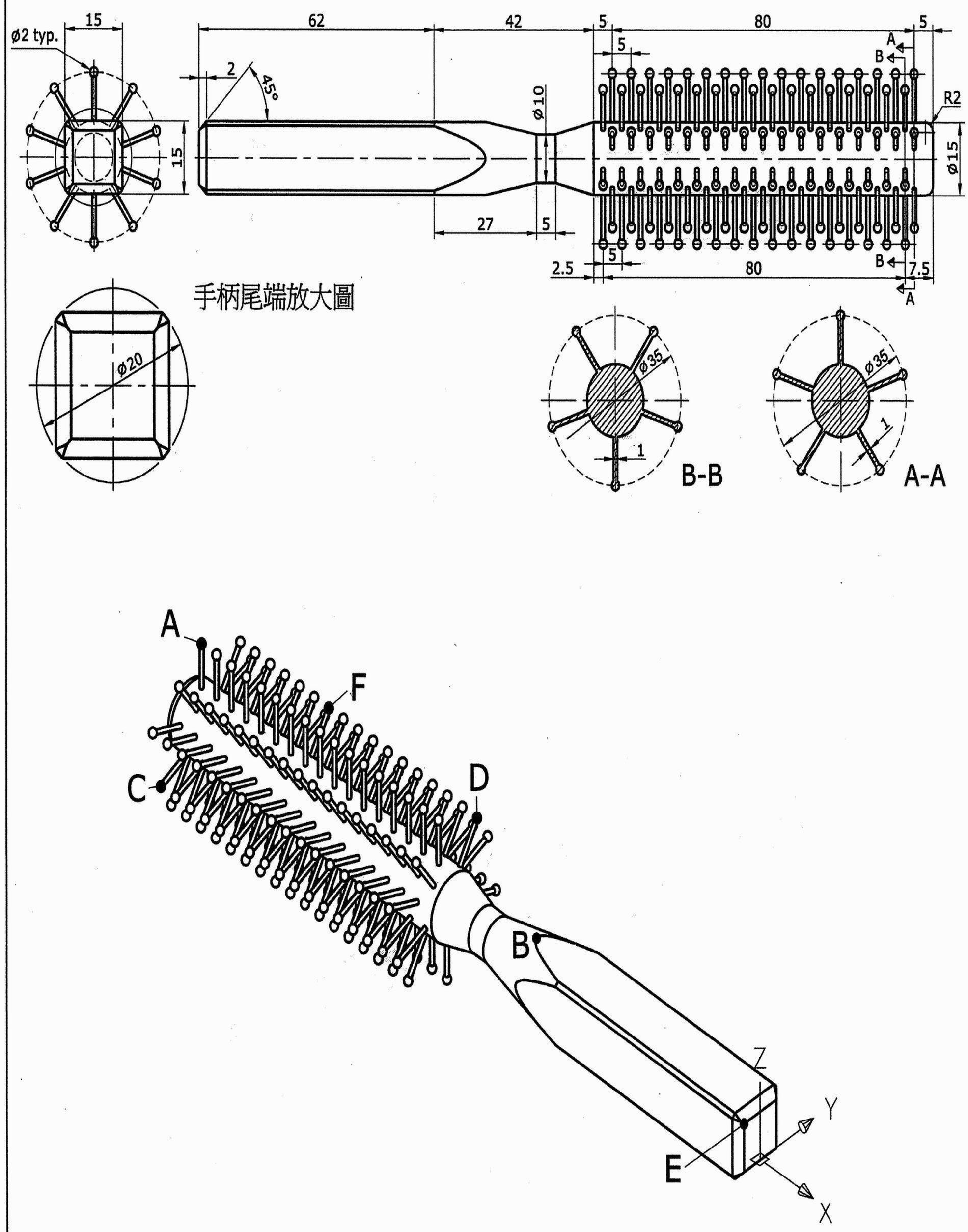

1. 此立體圖形表面積的近似值為何？
2. 中心點 A 至中點 B 兩點間距離為何？
3. 中心點 C 至中心點 D 兩點間距離為何？
4. 端點 E 至中心點 F 兩點間距離為何？
5. 3D 聚合線 A-F-C-E 的線長為何？

答案：❶ 16685.2　❷ 113.9　❸ 86.6　❹ 157.5　❺ 266.2

AutoCAD 2008 3D 術科題庫－第五類

504. 試繪出下圖並回答下列五個問題

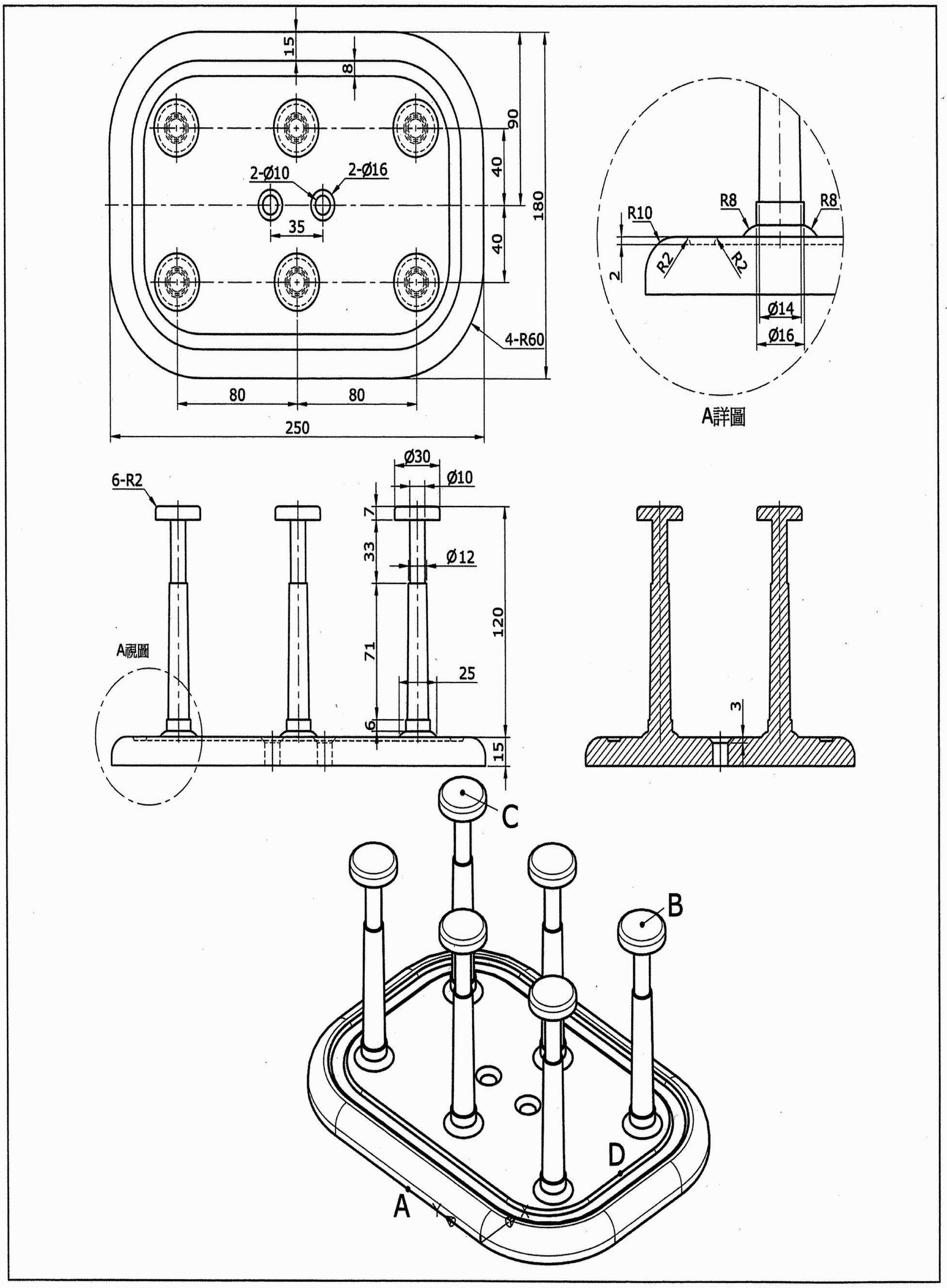

1. 此立體圖形表面積的近似值爲何？
2. 此立體圖形體積的近似值爲何？
3. 此立體圖形質心在 Z 方向的座標值的近似值爲何？
4. 中點 A 至中心點 B 兩點間距離爲何？
5. 中心點C至中心點D兩點間距離爲何？

答案：❶ 130493.9 ❷ 714073.7 ❸ 18.8 ❹ 203.8 ❺ 220.0

AutoCAD 2008 3D 術科題庫－第五類

505. 試繪出下圖並回答下列五個問題

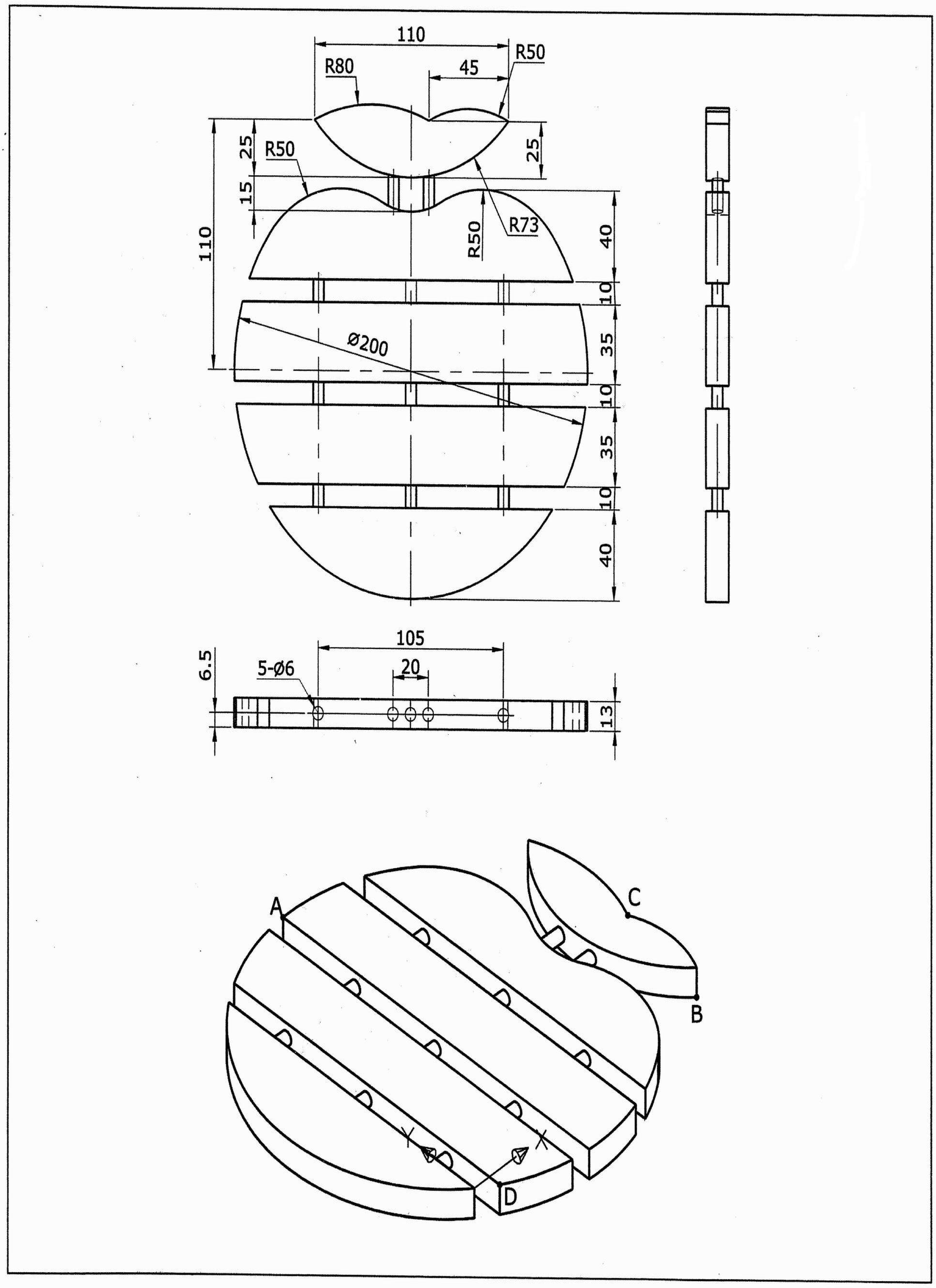

1. 此立體圖形表面積的近似值為何？
2. 此立體圖形體積的近似值為何？
3. 此立體圖形質心在 Y 方向的座標值的近似值為何？
4. 端點 A 至端點 B 兩點間距離為何？
5. 交點 C 至端點 D 兩點間距離為何？

答案：❶ 78512.1　❷ 342989.5　❸ 80.1　❹ 193.3　❺ 177.4

AutoCAD 2008 3D 術科題庫－第五類

506. 試繪出下圖並回答下列五個問題

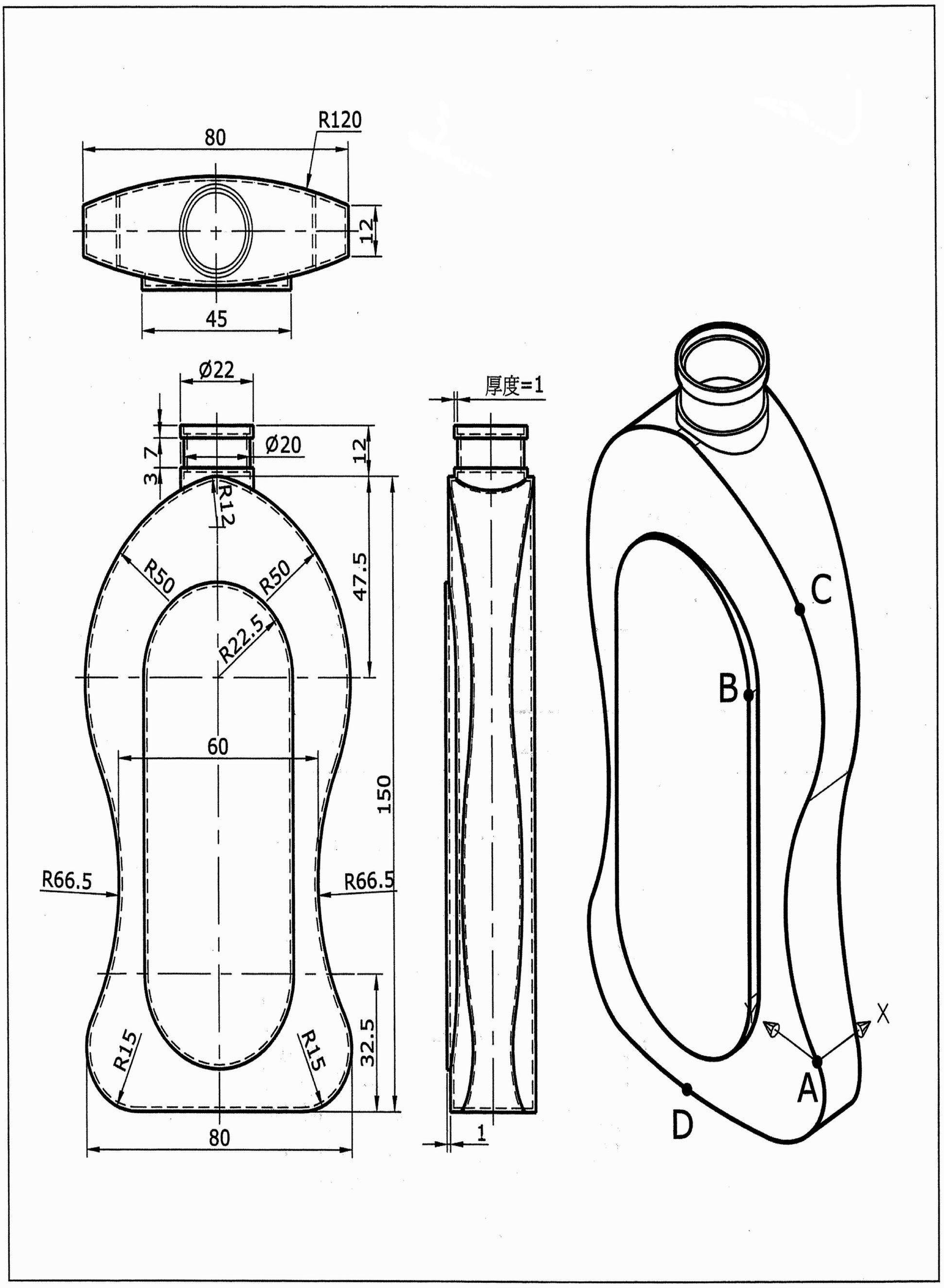

1. 此立體圖形表面積的近似值為何？
2. 此立體圖形體積的為何？
3. 此立體圖形質心在 Z 方向的座標值的近似值為何？
4. 交點 A 至交點 B 兩點間距離為何？
5. 中點 C 至中點 D 兩點間距離為何？

答案：❶ 56127.7 ❷ 28031.7 ❸ 50.8 ❹ 82.1 ❺ 135.1

AutoCAD 2008 3D 術科題庫－第五類

507. 試繪出下圖並回答下列五個問題

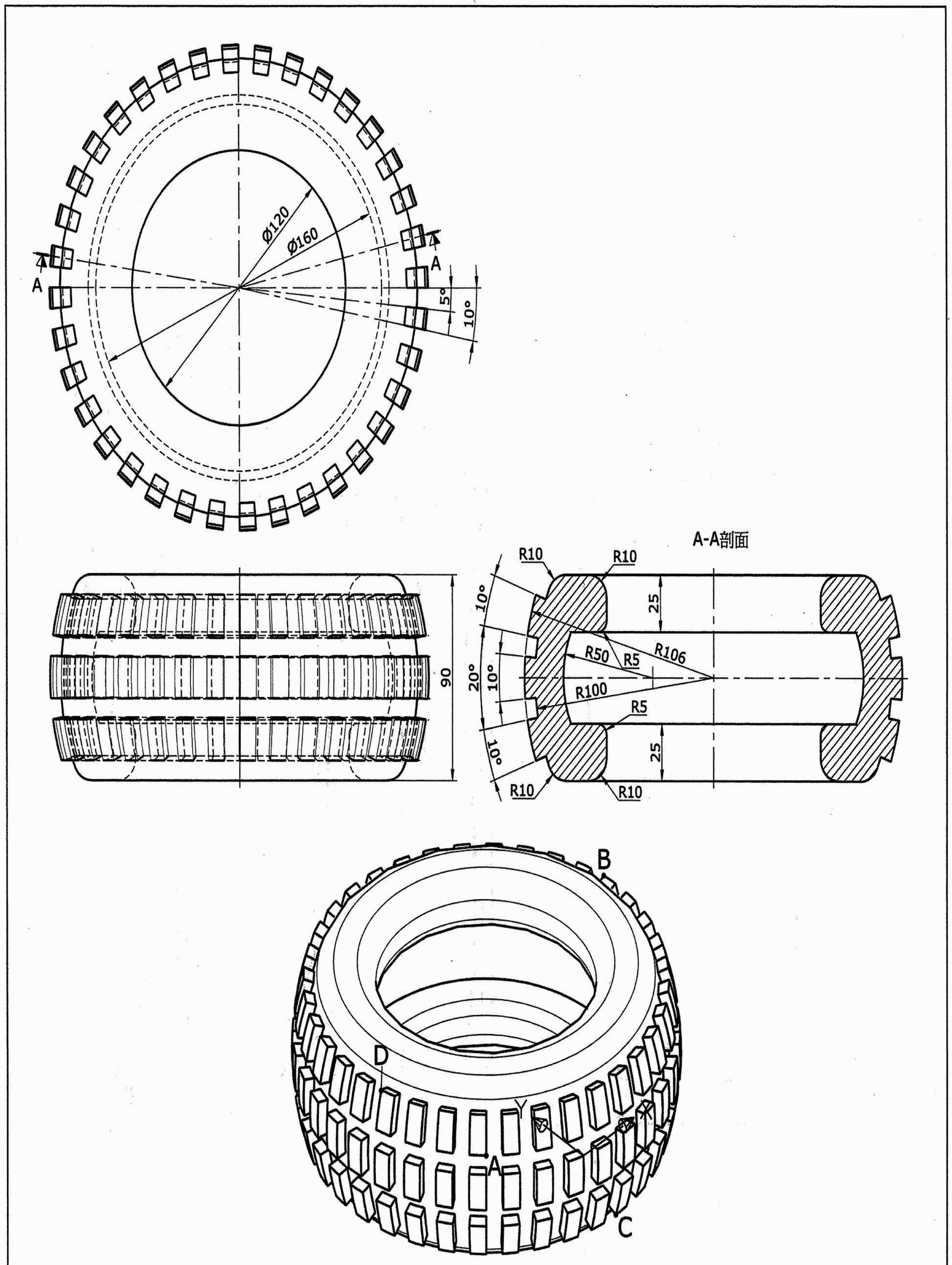

1. 此立體圖形表面積的近似值爲何？
2. 此立體圖形體積的近似值爲何？
3. 此立體圖形質心在 Y 方向的座標值的近似值爲何？
4. 端點 A 至端點 B 兩點間距離爲何？
5. 端點 C 至端點 D 兩點間距離爲何？

答案：❶ 172145.3　❷ 1282462.5　❸ 102.0　❹ 192.5　❺ 147.2

AutoCAD 2008 3D 術科題庫－第五類

508. 試繪出下圖並回答下列五個問題

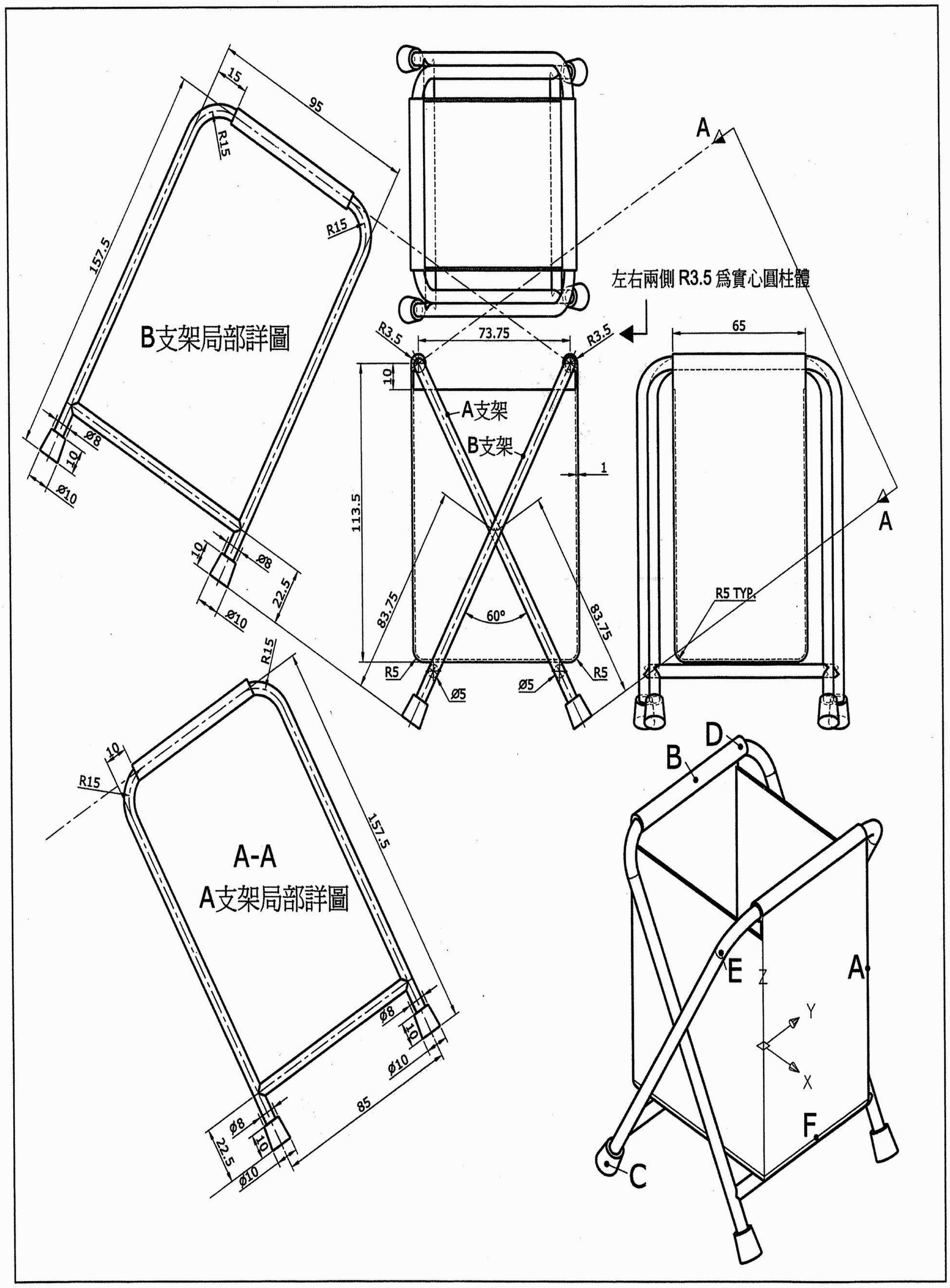

1. 此立體圖形表面積的近似值爲何？
2. 中點 A 至中點 B 兩點間距離爲何？
3. 中心點 C 至中心點 D 兩點間距離爲何？
4. 中心點 E 至中點 F 兩點間距離爲何？
5. 3D 聚合線 A-F-C-D 的線長爲何？

答案：❶ 87205.3　❷ 99.8　❸ 158.2　❹ 107.2　❺ 320.4

AutoCAD 2008 3D 術科題庫－第五類

509. 試繪出下圖並回答下列五個問題

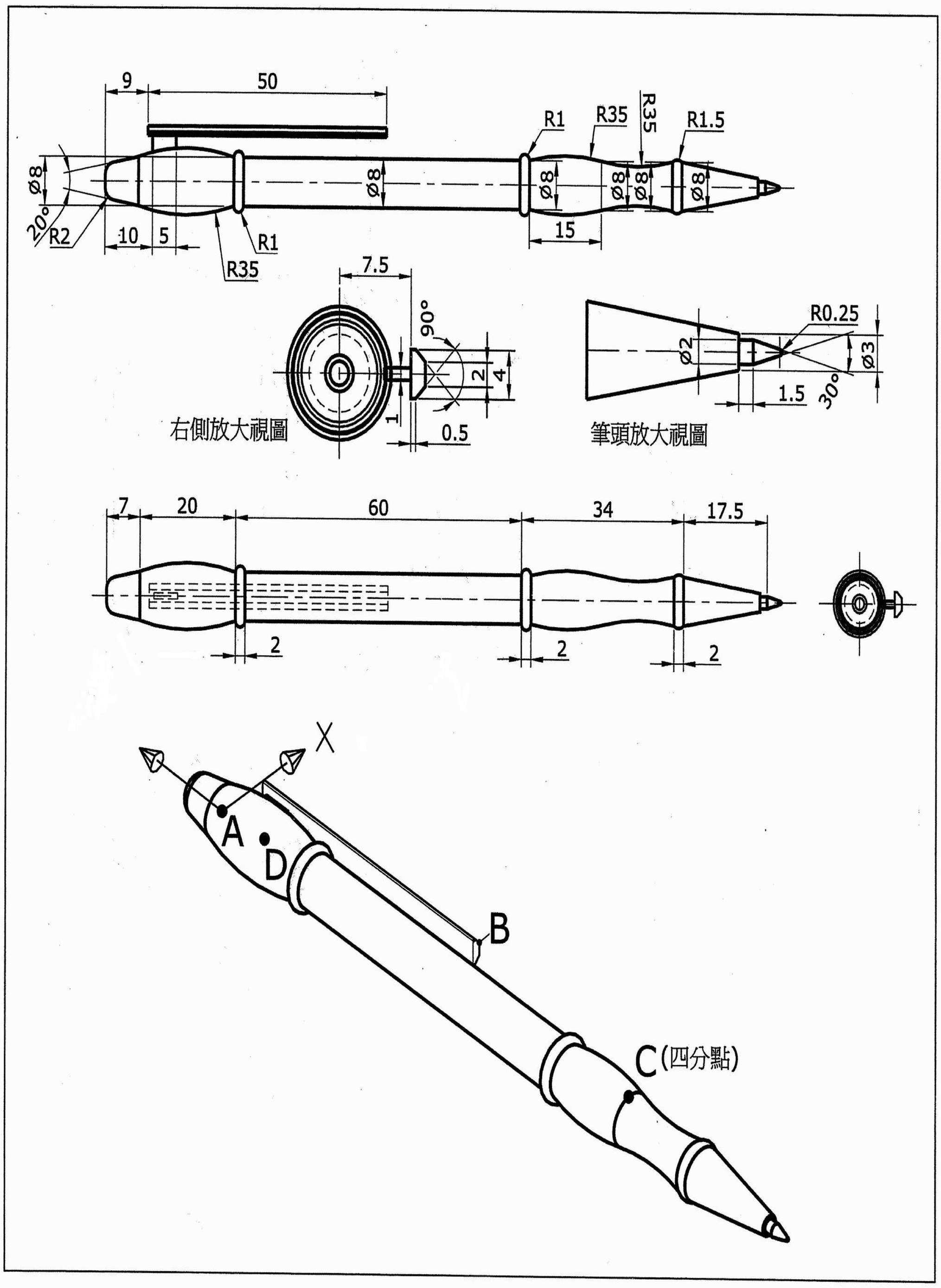

1. 此立體圖形表面積的近似值為何？
2. 此立體圖形體積的近似值為何？
3. 此立體圖形質心在 Y 方向的座標值的近似值為何？
4. 中心點 A 至端點 B 兩點間距離為何？
5. 四分點 C 至中心點 D 兩點間距離為何？

答案：❶ 4081.6　❷ 7349.8　❸ -53.6　❹ 52.8　❺ 87.1

AutoCAD 2008 3D 術科題庫－第五類

510. 試繪出下圖並回答下列五個問題

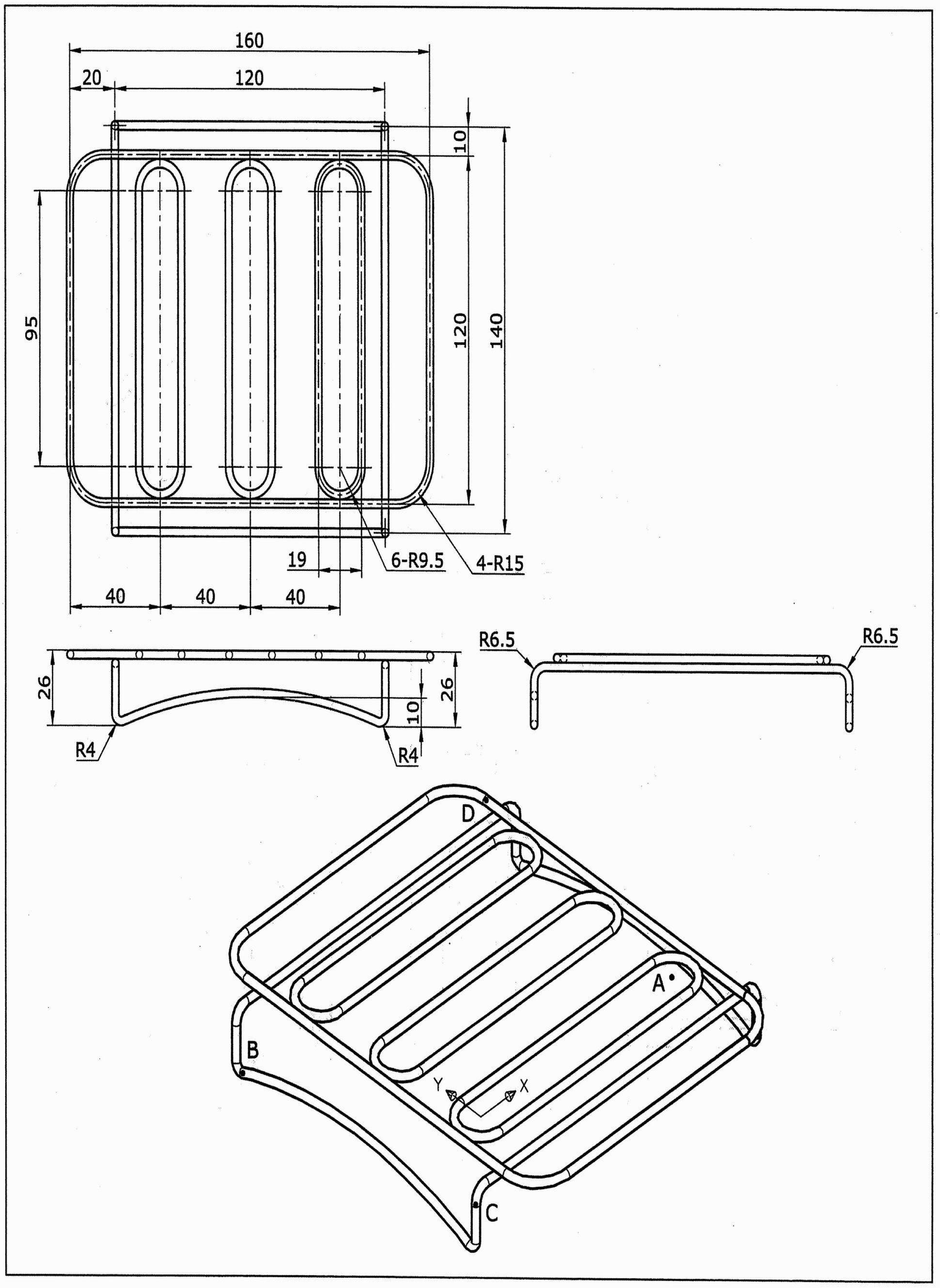

1. 此立體圖形表面積的近似值為何？
2. 此立體圖形體積的近似值為何？
3. 此立體圖形質心在 X 的座標值的近似值為何？
4. 中心點 A 至中心點 B 兩點間距離為何？
5. 中心點 C 至中心點 D 兩點間距離為何？

答案：❶ 17672.0 ❷ 13254.0 ❸ 47.5 ❹ 153.9 ❺ 180.5

AutoCAD 2008 3D 術科題庫－第六類

601. 試繪出下圖並回答下列五個問題

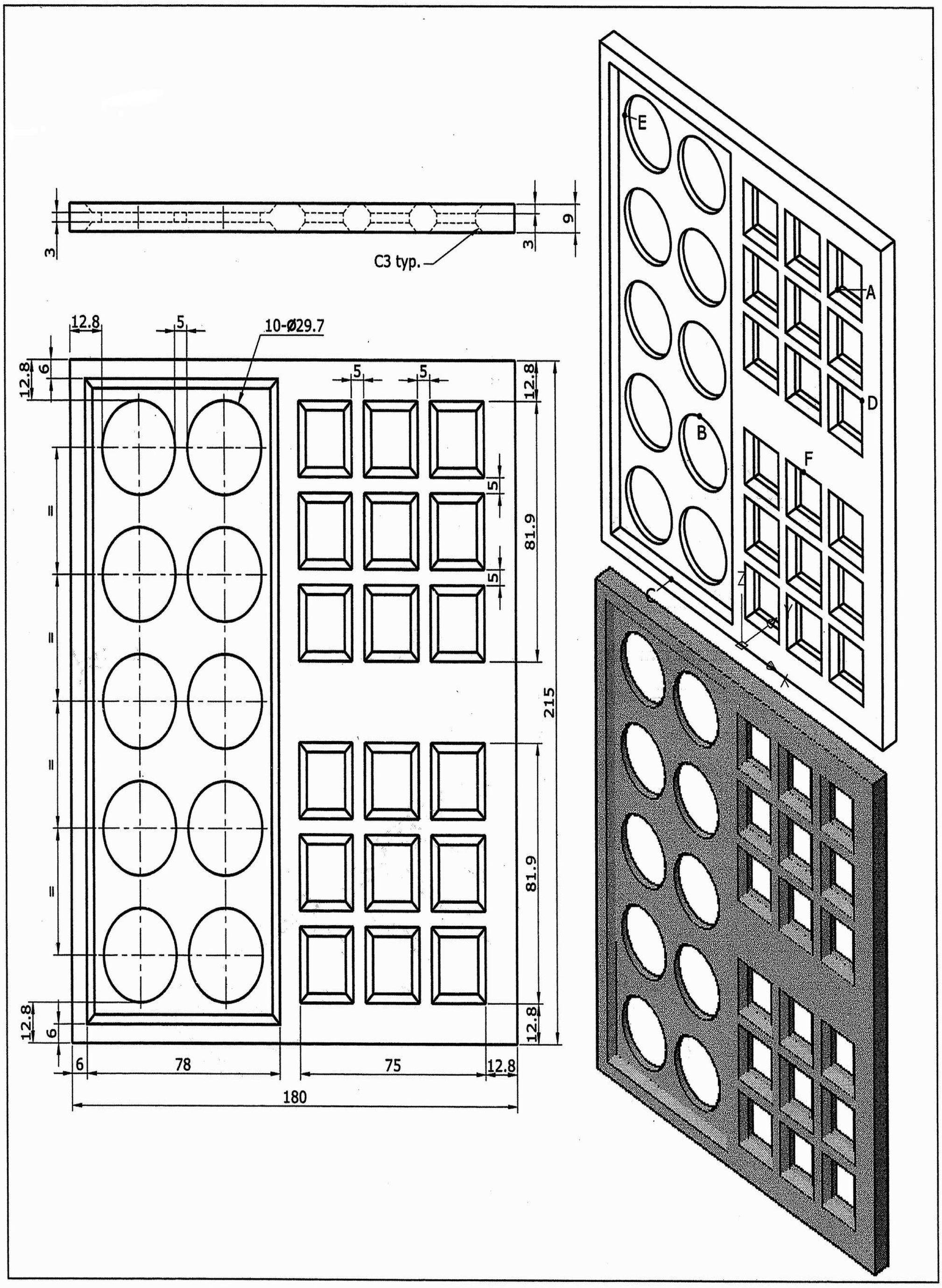

1. 此立體圖形表面積的近似值爲何？
2. 此立體圖形體積的近似值爲何？
3. 交點 A 至四分點 B 兩點間距離爲何？
4. 中點 C 至交點 D 兩點間距離爲何？
5. 四分點 E 至中點 F 兩點間距離爲何？

答案：❶ 71865.4　❷ 179705.6　❸ 131.1　❹ 184.5　❺ 149.2

AutoCAD 2008 3D 術科題庫－第六類

602. 試繪出下圖並回答下列五個問題

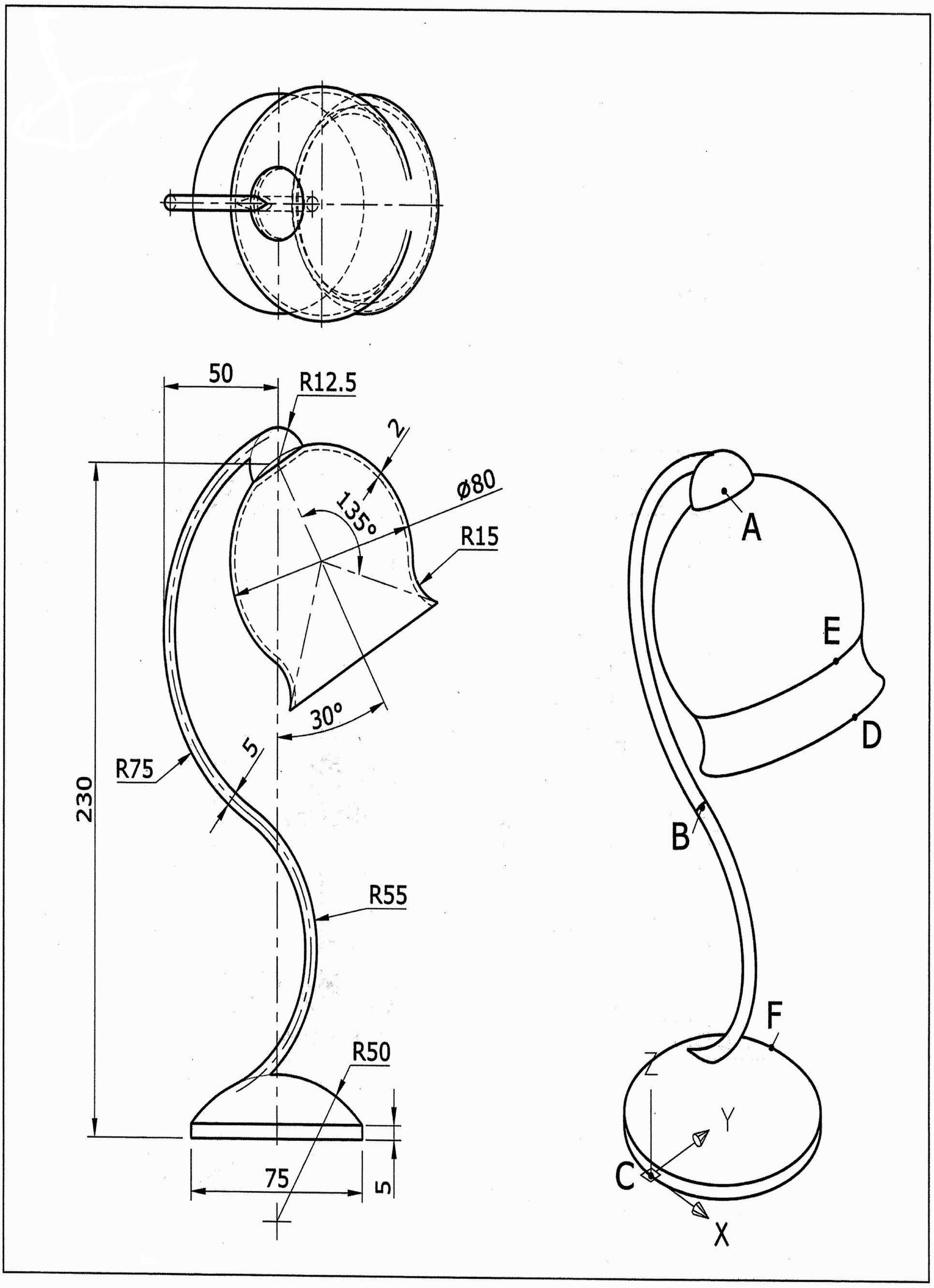

1. 此立體圖形表面積的近似值爲何？
2. 中心點 A 至中心點 B 兩點間距離爲何？
3. 四分點 C 至四分點 D 兩點間距離爲何？
4. 四分點 E 至四分點 F 兩點間距離爲何？
5. 3D 聚合線 A-C-E 的線長爲何？

答案：❶ 52642.5 ❷ 120.5 ❸ 199.9 ❹ 205.0 ❺ 442.7

AutoCAD 2008 3D 術科題庫－第六類

603. 試繪出下圖並回答下列五個問題

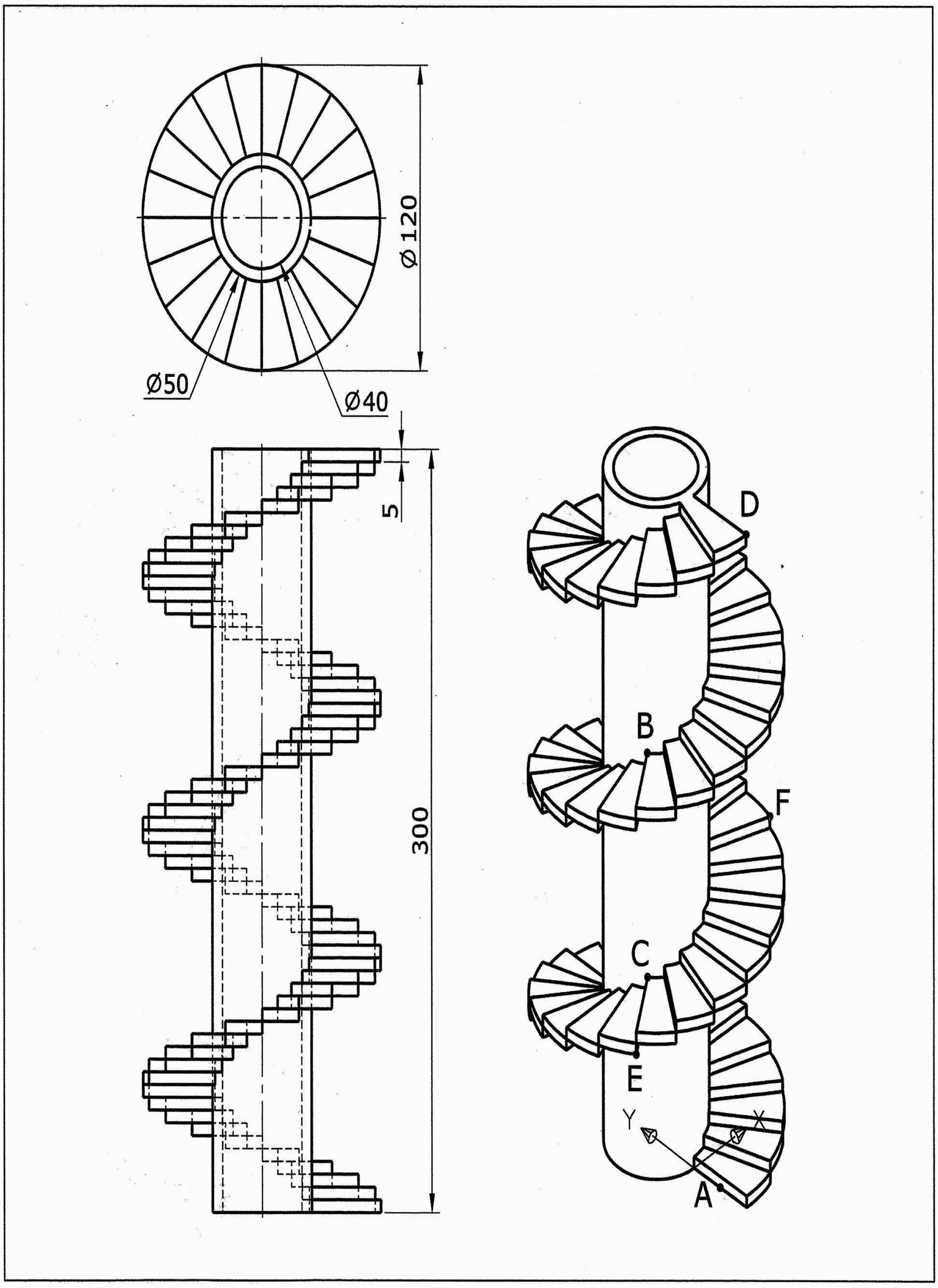

1. 此立體圖形表面積的近似值爲何？
2. 此立體圖形體積的近似值爲何？
3. 中點 A 至端點 B 兩點間距離爲何？
4. 端點 C 至端點 D 兩點間距離爲何？
5. 端點 E 至端點 F 兩點間距離爲何？

答案：❶ 166612.8　❷ 352250.9　❸ 193.1　❹ 215.8　❺ 116.0

AutoCAD 2008 3D 術科題庫－第六類

604. 試繪出下圖並回答下列五個問題

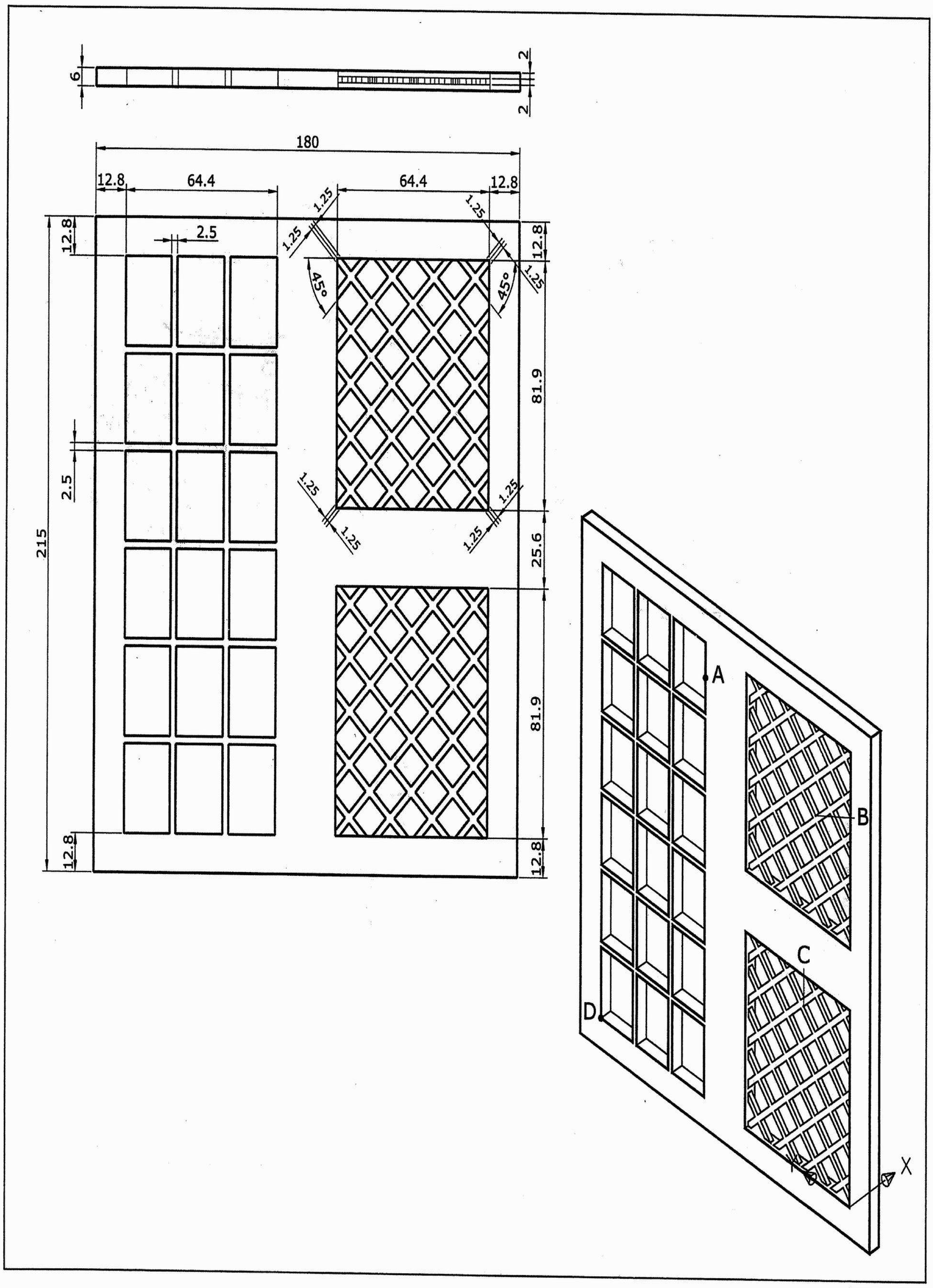

1. 此立體圖形表面積的近似值為何？
2. 此立體圖形體積的近似值為何？
3. 此立體圖形質心在 Z 方向的座標值的近似值為何？
4. 中點 A 至端點 B 兩點間距離為何？
5. 端點 C 至端點 D 兩點間距離為何？

答案：❶ 67123.9 ❷ 113667.9 ❸ 94.7 ❹ 70.9 ❺ 141.0

AutoCAD 2008 3D 術科題庫－第六類

605. 試繪出下圖並回答下列五個問題

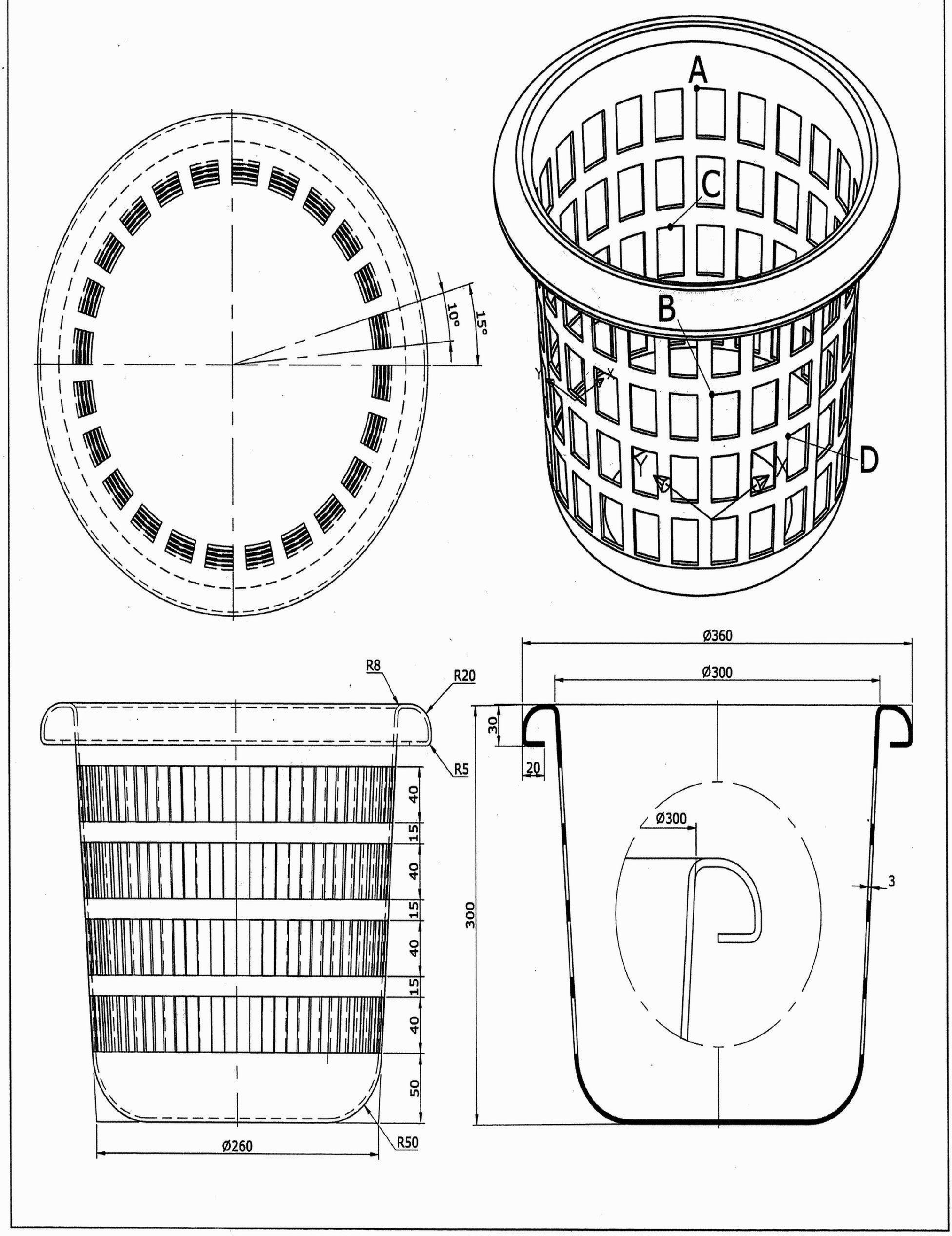

1. 此立體圖形表面積的近似值為何？
2. 此立體圖形體積的近似值為何？
3. 此立體圖形質心在 Z 方向的座標值的近似值為何？
4. 端點 A 至端點 B 兩點間距離為何？
5. 中點 C 至端點 D 兩點間距離為何？

答案：❶ 580956.9　❷ 811261.9　❸ 76.0　❹ 292.3　❺ 269.8

AutoCAD 2008 3D 術科題庫－第六類

606. 試繪出下圖並回答下列五個問題

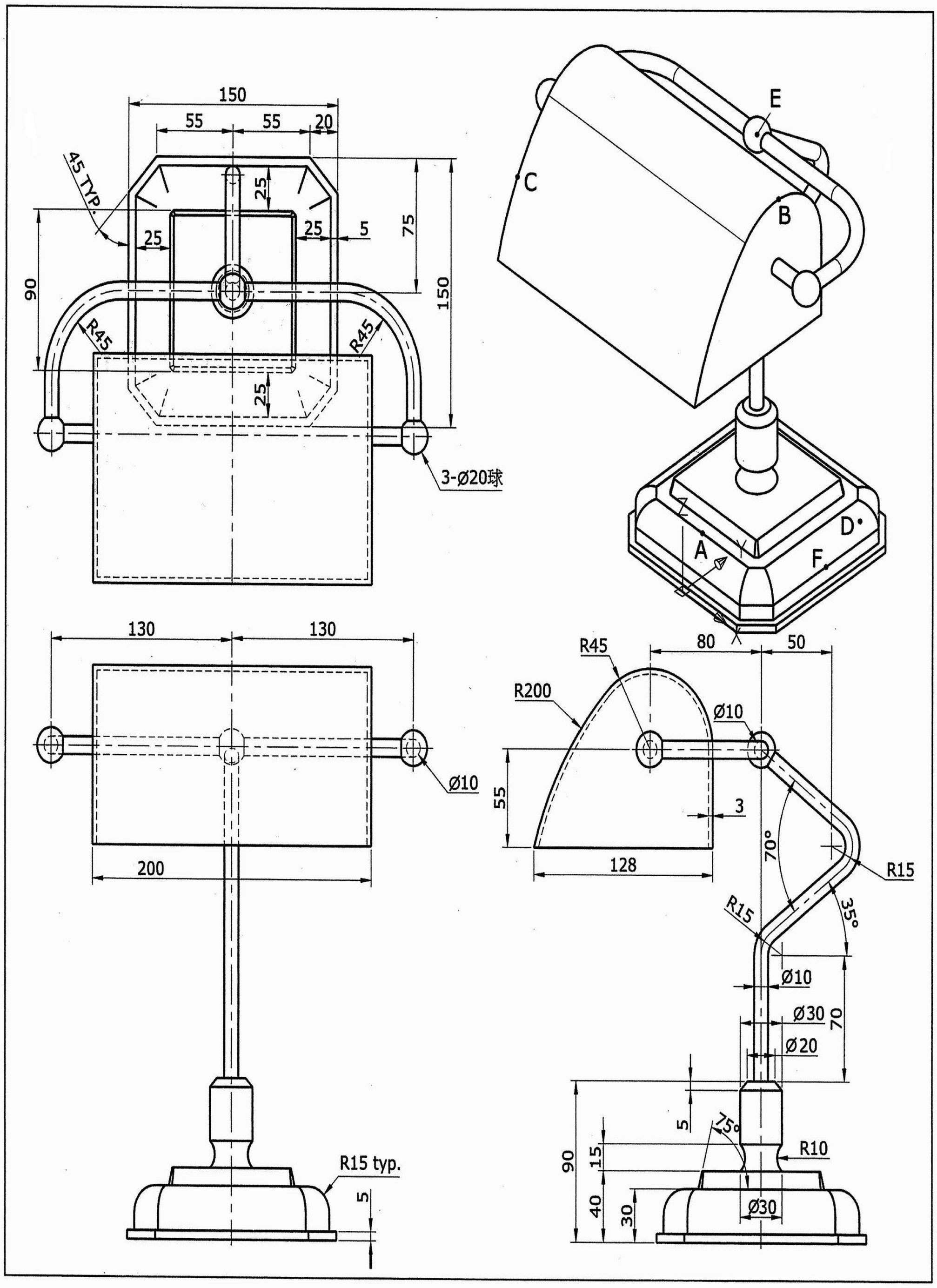

1. 此立體圖形表面積的近似值爲何？
2. 此立體圖形體積的近似值爲何？
3. 中點 A 至四分點 B 兩點間距離爲何？
4. 中點 C 至中心點 D 兩點間距離爲何？
5. 中心點 E 至中點 F 兩點間距離爲何？

答案：❶ 226546.3 ❷ 937554.3 ❸ 307.3 ❹ 350.8 ❺ 268.7

AutoCAD 2008 3D 術科題庫－第六類

607. 試繪出下圖並回答下列五個問題

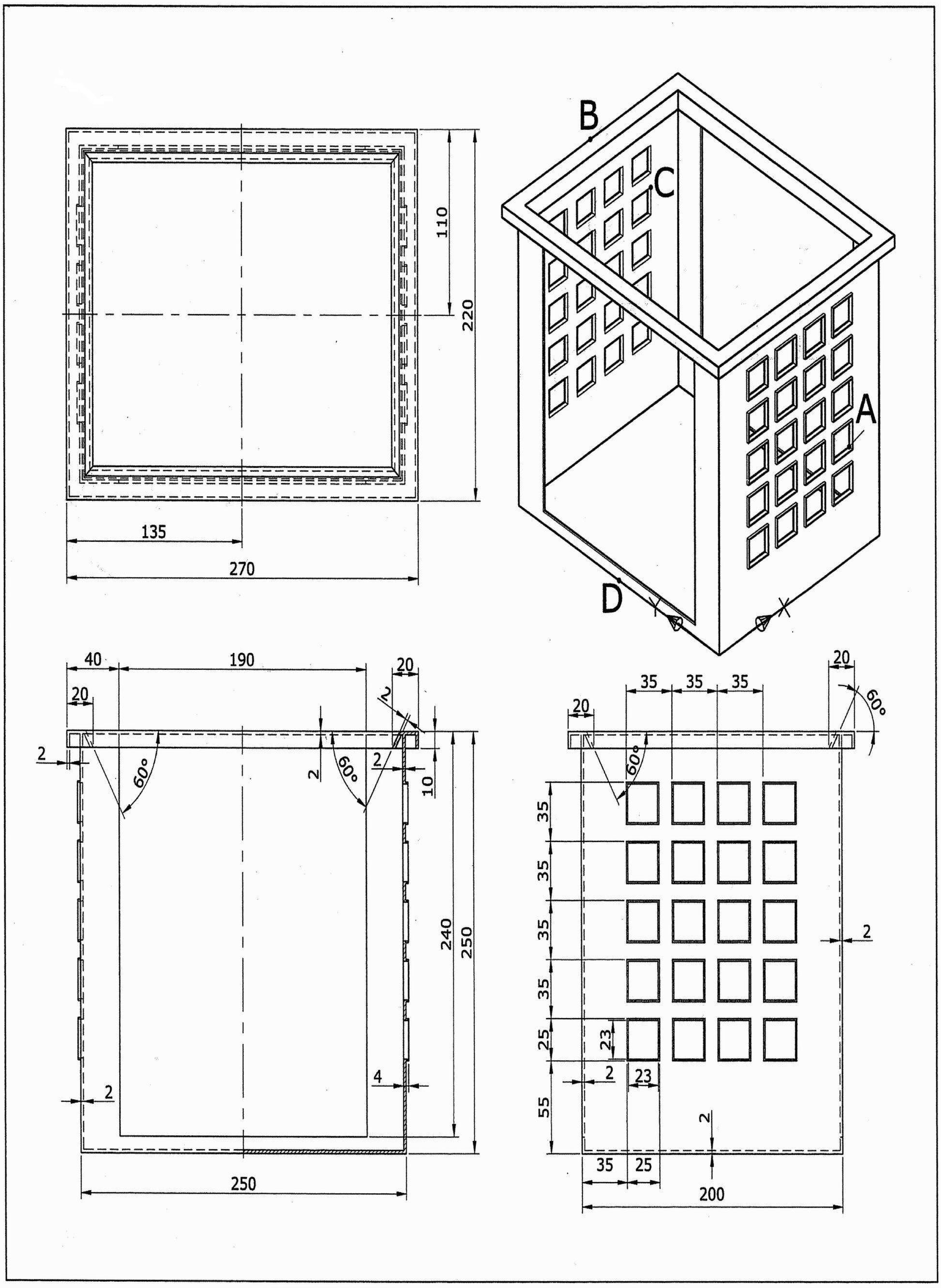

1. 此立體圖形表面積的近似值為何？
2. 此立體圖形體積的近似值為何？
3. 此立體圖形質心在 Z 方向的座標值的近似值為何？
4. 交點 A 至中點 B 兩點間距離為何？
5. 端點 C 至中點 D 兩點間距離為何？

答案：❶ 402377.7　❷ 381819.1　❸ 108.1　❹ 309.7　❺ 275.5

AutoCAD 2008 3D 術科題庫－第六類

608. 試繪出下圖並回答下列五個問題

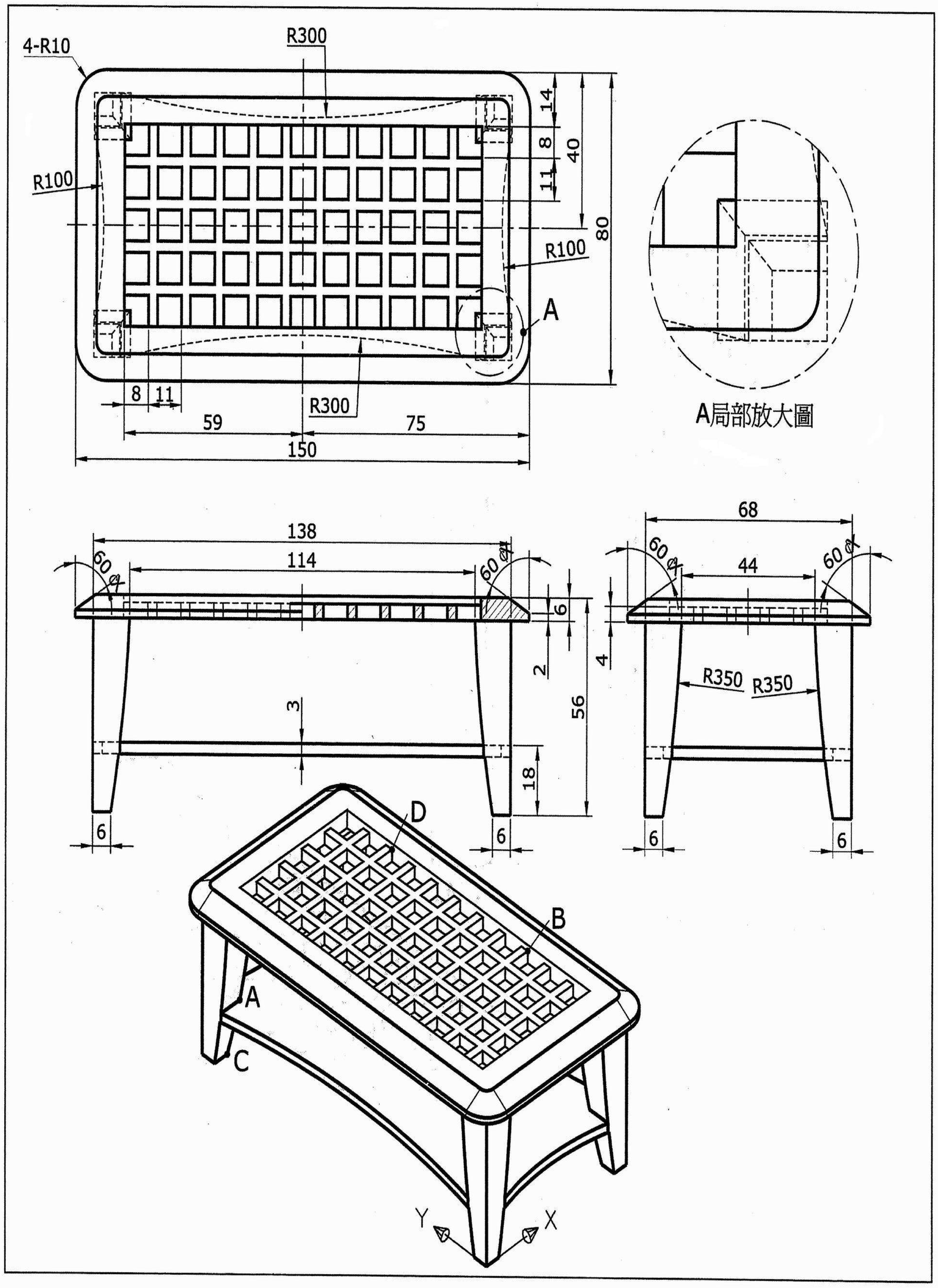

1. 此立體圖形表面積的近似值爲何？
2. 此立體圖形體積的近似值爲何？
3. 此立體圖形質心在 Z 方向的座標值的近似值爲何？
4. 端點 A 至端點 B 兩點間距離爲何？
5. 端點 C 至端點 D 兩點間距離爲何？

答案：❶ 49794.1 ❷ 81951.8 ❸ 36.8 ❹ 108.7 ❺ 80.7

AutoCAD 2008 3D 術科題庫－第六類

609. 試繪出下圖並回答下列五個問題

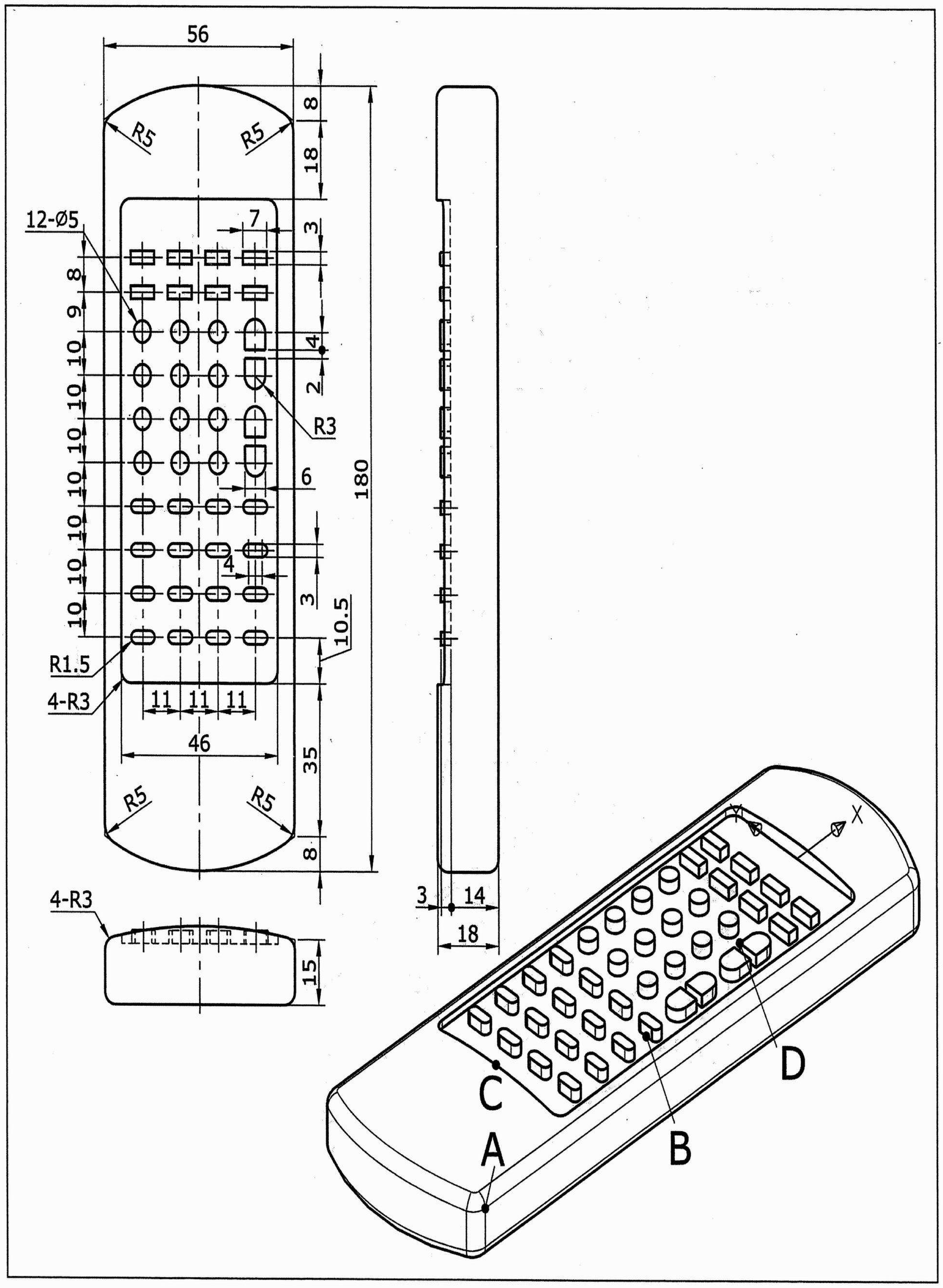

1. 此立體圖形表面積的近似值為何？
2. 此立體圖形體積的近似值為何？
3. 此立體圖形質心在 X 方向的座標值的近似值為何？
4. 交點 A 至中點 B 兩點間距離為何？
5. 中點 C 至端點 D 兩點間距離為何？

答案：❶ 28433.1　❷ 150802.5　❸ -64.8　❹ 72.1　❺ 77.7

AutoCAD 2008 3D 術科題庫－第六類

610. 試繪出下圖並回答下列五個問題

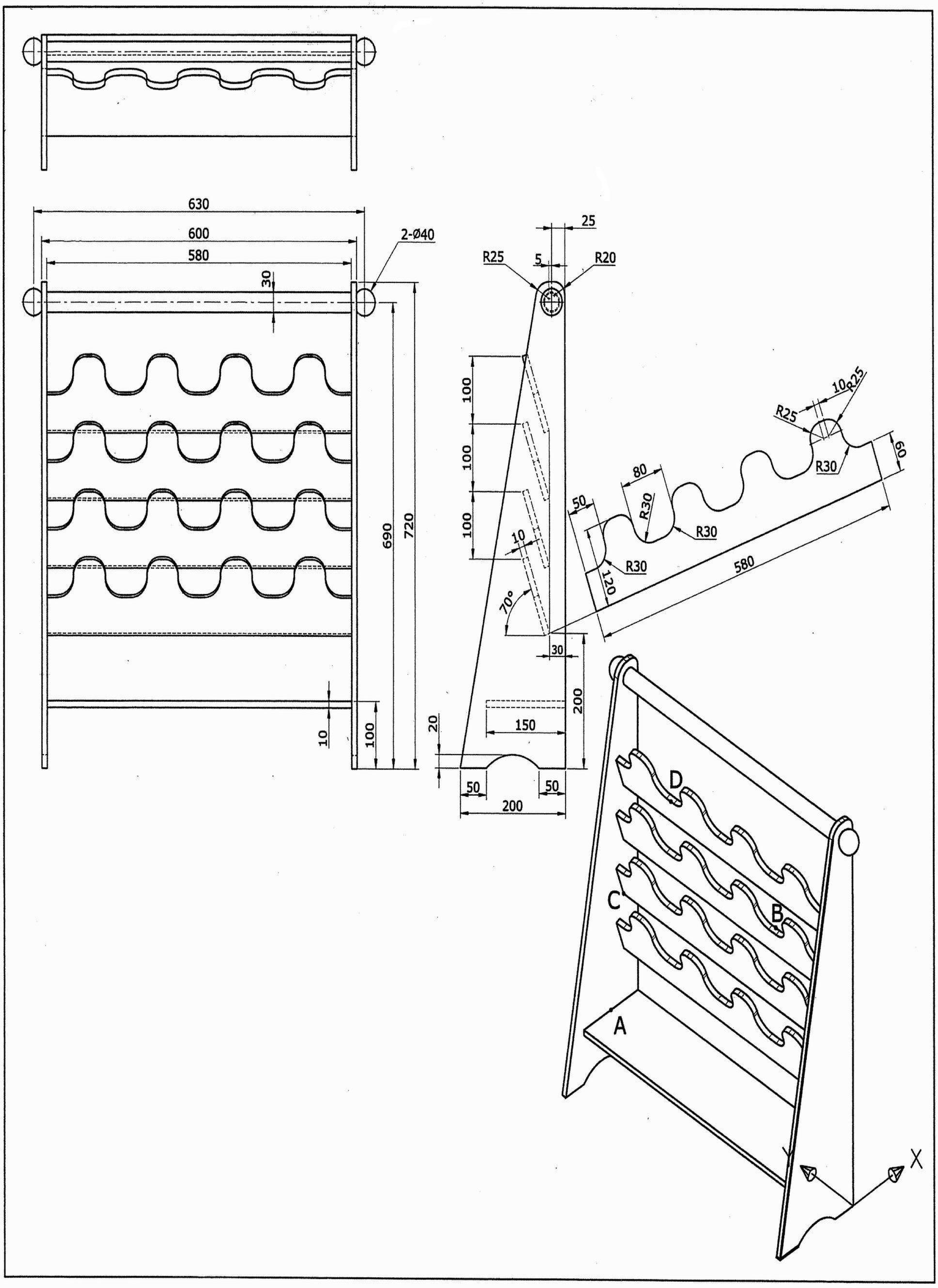

1. 此立體圖形表面積的近似值爲何？
2. 此立體圖形體積的近似值爲何？
3. 此立體圖形質心在 Z 方向的座標值的近似值爲何？
4. 中點 A 至中點 B 兩點間距離爲何？
5. 端點 C 至中點 D 兩點間距離爲何？

答案：❶ 1082505.7　5102604.3　❸ 334.3　❹ 559.0　❺ 297.7